Deze tekening is eigendom van STORAX BV, en mag niet gecopieerd, noch getoond worden aan derden zonder schriftelijke toestemming.

ST-IC A125

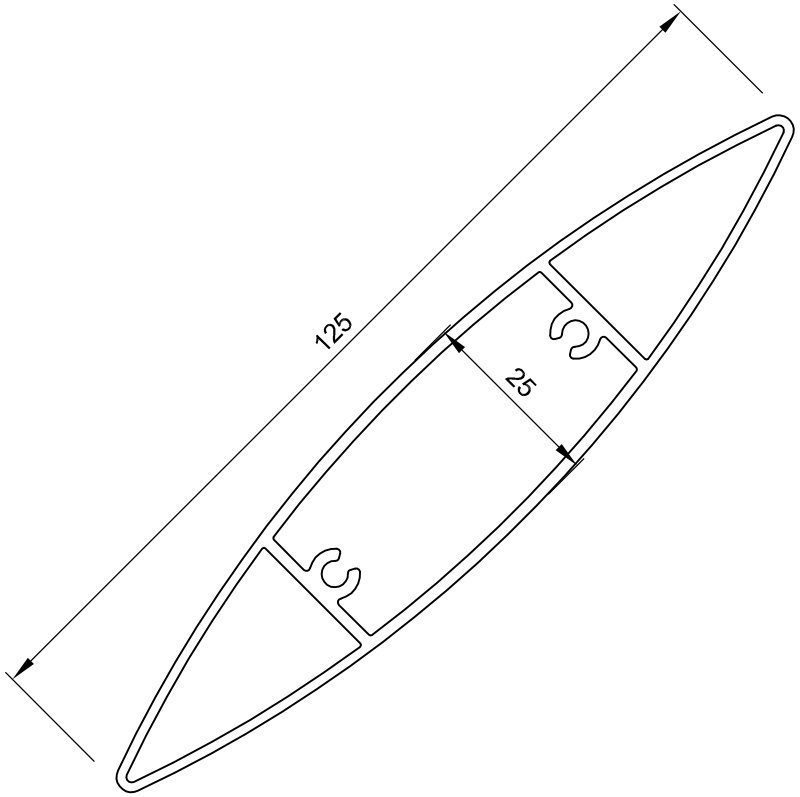

Quickfix IQ.1101 45°

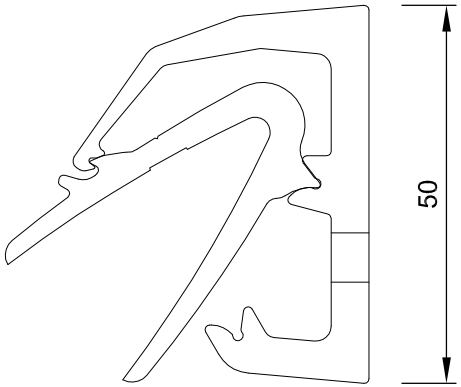

Quickfix IQ.1102 60°

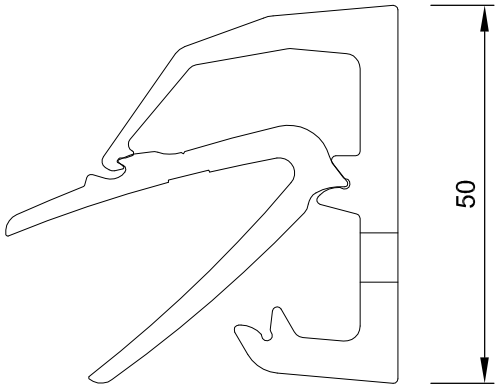

Quickfix IQ.1101 90°

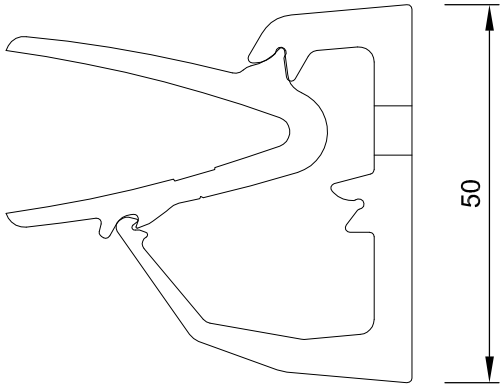

Quickfix IQ.1102 75°

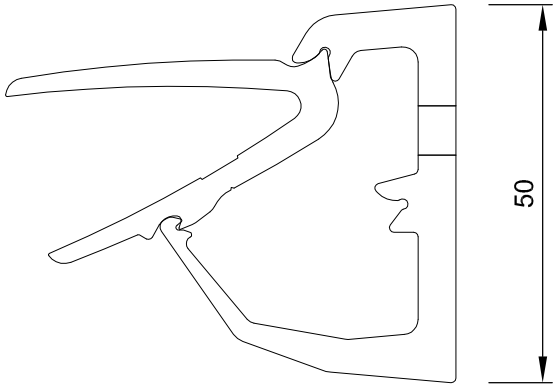

Stuknr.	Aantal	Titel/Naam, materiaal, bemating enz			Artikel Nr./Referentie	
Getekend		Controle	Gewijzigd - datum	Bestand	Datum	Schaal
MvD		MvD	MvD - 24/10/12	ST-IC A125	28/04/2008	1:1
STORAX®		Storax Zonwering Icarus® ST-IC A125			Versie 0	Formaat A4
Wattstraat 1 Postbus 382 3330 AJ Zwijndrecht		WWW.STORAX.NL TEL 078-6101900 FAX 078-6100495	Lamel + Quickfix		Bladzijde 1/10	

Verticaal / Horizontaal
Cassette enkel lamel

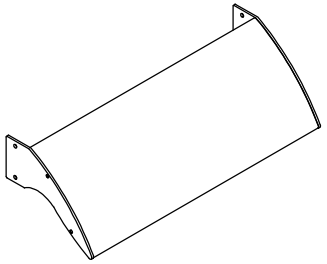

Verticaal
Cassette meerdere lamellen

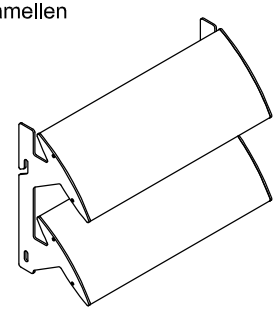

Horizontaal
Cassette meerdere lamellen

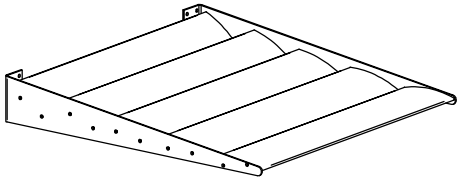

Verticaal
Quickfix

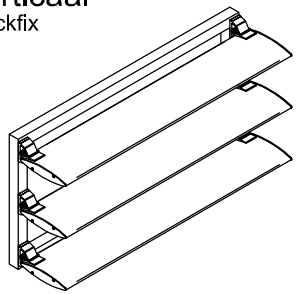

Verticaal
Quickfix

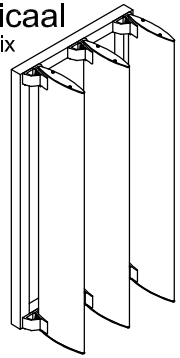

Horizontaal
Quickfix + drager

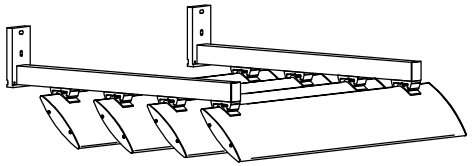

Verticaal
Beweegbaar

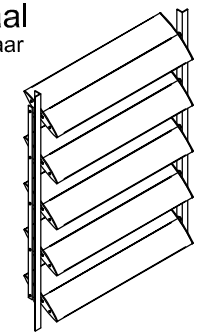

Verticaal
Beweegbaar

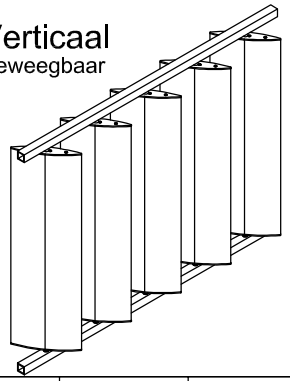

Horizontaal
Beweegbaar

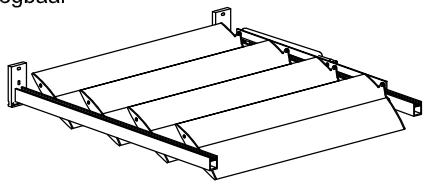

Stuknr.	Aantal	Titel/Naam, materiaal, bemating enz			Artikel Nr./Referentie	
Getekend		Controle	Gewijzigd - datum	Bestand	Datum	Schaal
MvD		MvD	MvD - 24/10/12	ST-IC A125	28/04/2008	

STORAX®
Wattstraat 1
Postbus 382
3330 AJ Zwijndrecht
WWW.STORAX.NL
TEL 078-6101900
FAX 078-6100495

Storax Zonwering Icarus® ST-IC Aero	Versie	Formaat
	0	A4
Overzicht mogelijkheden	Bladzijde	
	2/10	

Deze tekening is eigendom van STORAX BV, en mag niet gecopieerd, noch getoond worden aan derden zonder schriftelijke toestemming.

Type muurconsole afhankelijk van de benodigde sterkte.
E.e.a. te berekenen door Storax/Renson.

H.o.h. maat lamellen vrij te bepalen

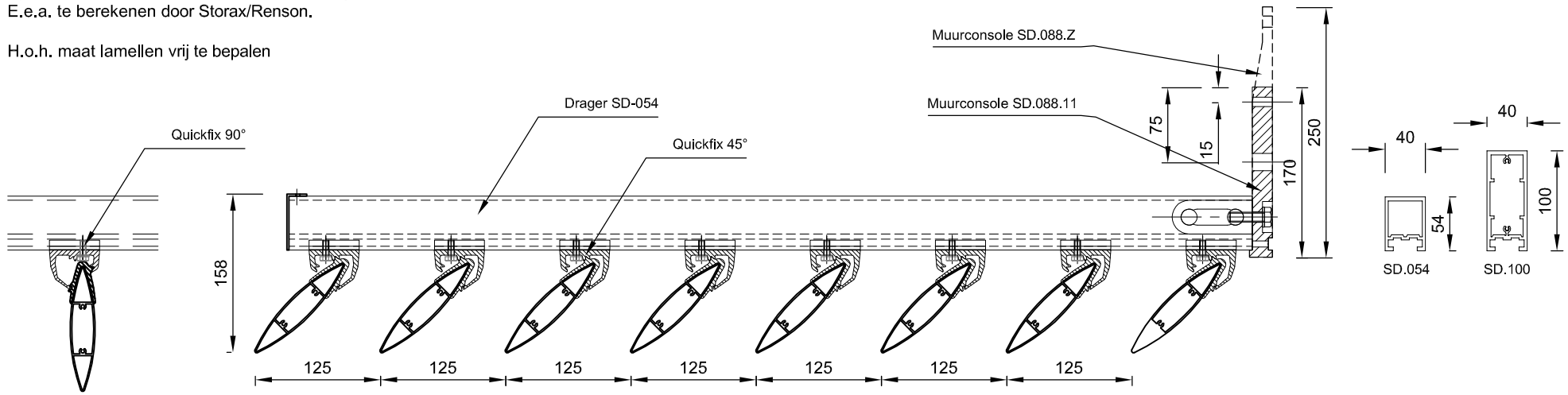

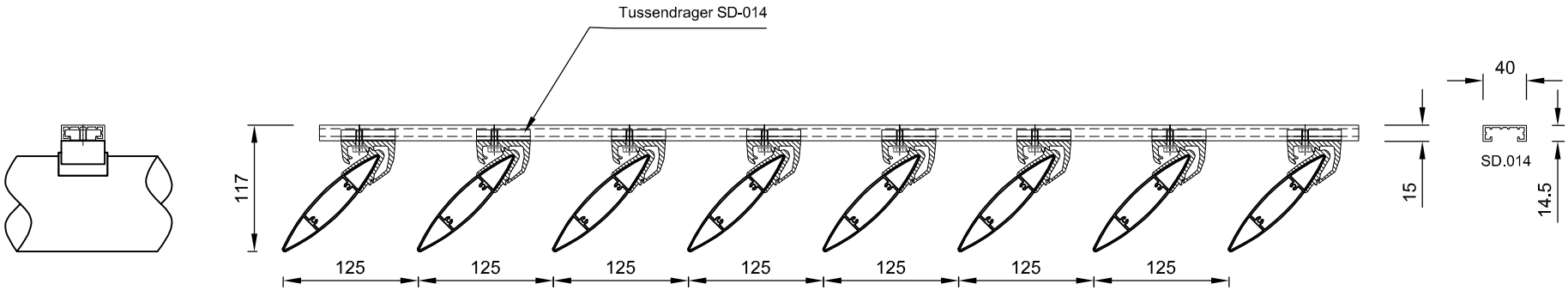

Stuknr.	Aantal	Titel/Naam, materiaal, bemating enz			Artikel Nr./Referentie	
Getekend		Controle	Gewijzigd - datum	Bestand	Datum	Schaal
MvD		MvD	MvD - 24/10/12	ST-IC A125	28/04/2008	1:6
STORAX®		Storax Zonwering Icarus® ST-IC A125			Versie 0	Formaat A4
Wattstraat 1 Postbus 382 3330 AJ Zwijndrecht	WWW.STORAX.NL TEL 078-6101900 FAX 078-6100495	Onderliggend, Drager + Muurconsole			Bladzijde 3/10	

Deze tekening is eigendom van STORAX BV, en mag niet gecopieerd, noch getoond worden aan derden zonder schriftelijke toestemming.

Lengte en hoogte mesconstructie afhankelijk van de benodigde sterkte.
E.e.a. te berekenen door Storax/Renson.

H.o.h. maat lamellen vrij te bepalen

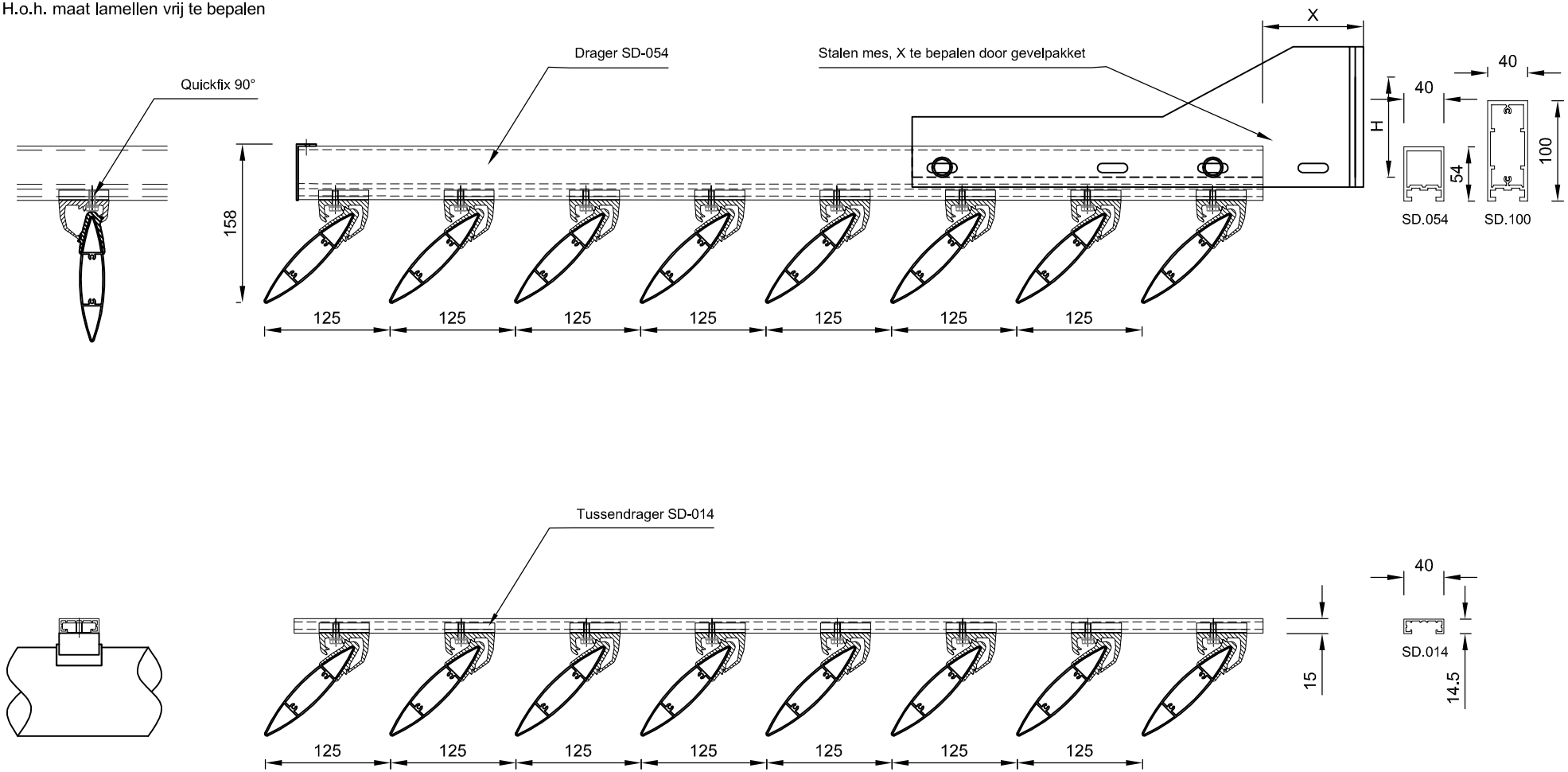

Deze tekening is eigendom van STORAX BV, en mag niet gecopieerd, noch getoond worden aan derden zonder schriftelijke toestemming.

Stuknr.	Aantal	Titel/Naam, materiaal, bemating enz		Artikel Nr./Referentie	
Getekend	Controle	Gewijzigd - datum	Bestand	Datum	Schaal
MvD	MvD	MvD - 24/10/12	ST-IC A125	28/04/2008	1:6

STORAX®
Wattstraat 1
Postbus 382
3330 AJ Zwijndrecht
WWW.STORAX.NL
TEL 078-6101900
FAX 078-6100495

Storax Zonwering Icarus® ST-IC A125	Versie 0	Formaat A4
Onderliggend, Drager + Mesconstructie	Bladzijde 4/10	

Deze tekening is eigendom van STORAX BV, en mag niet gecopieerd, noch getoond worden aan derden zonder schriftelijke toestemming.

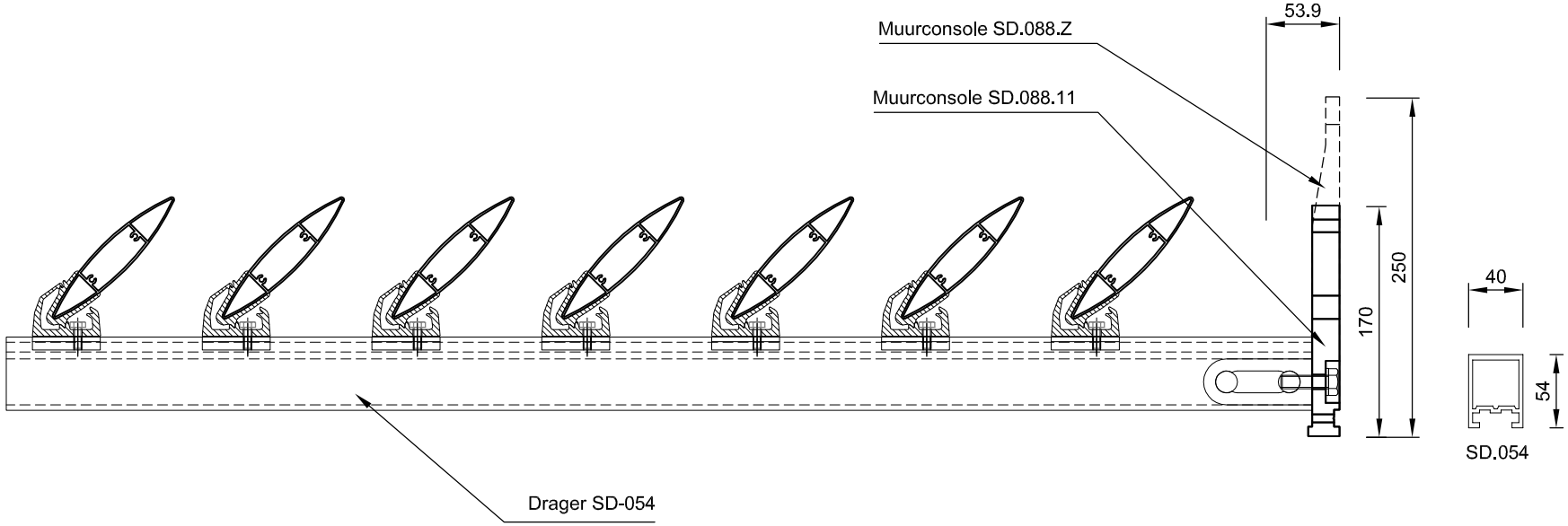

Stuknr.	Aantal	Titel/Naam, materiaal, bemating enz			Artikel Nr./Referentie	
Getekend		Controle	Gewijzigd - datum	Bestand	Datum	Schaal
MvD		MvD	MvD - 24/10/12	ST-IC A125	28/04/2008	1:5

STORAX®
Wattstraat 1
Postbus 382
3330 AJ Zwijndrecht
WWW.STORAX.NL
TEL 078-6101900
FAX 078-6100495

Storax Zonwering Icarus® ST-IC A125	Versie 0	Formaat A4
Bovenliggend, Drager + Muurconsole	Bladzijde 5/10	

H.o.h. afstand Icarus® en verdraaiingshoek vrij te bepalen

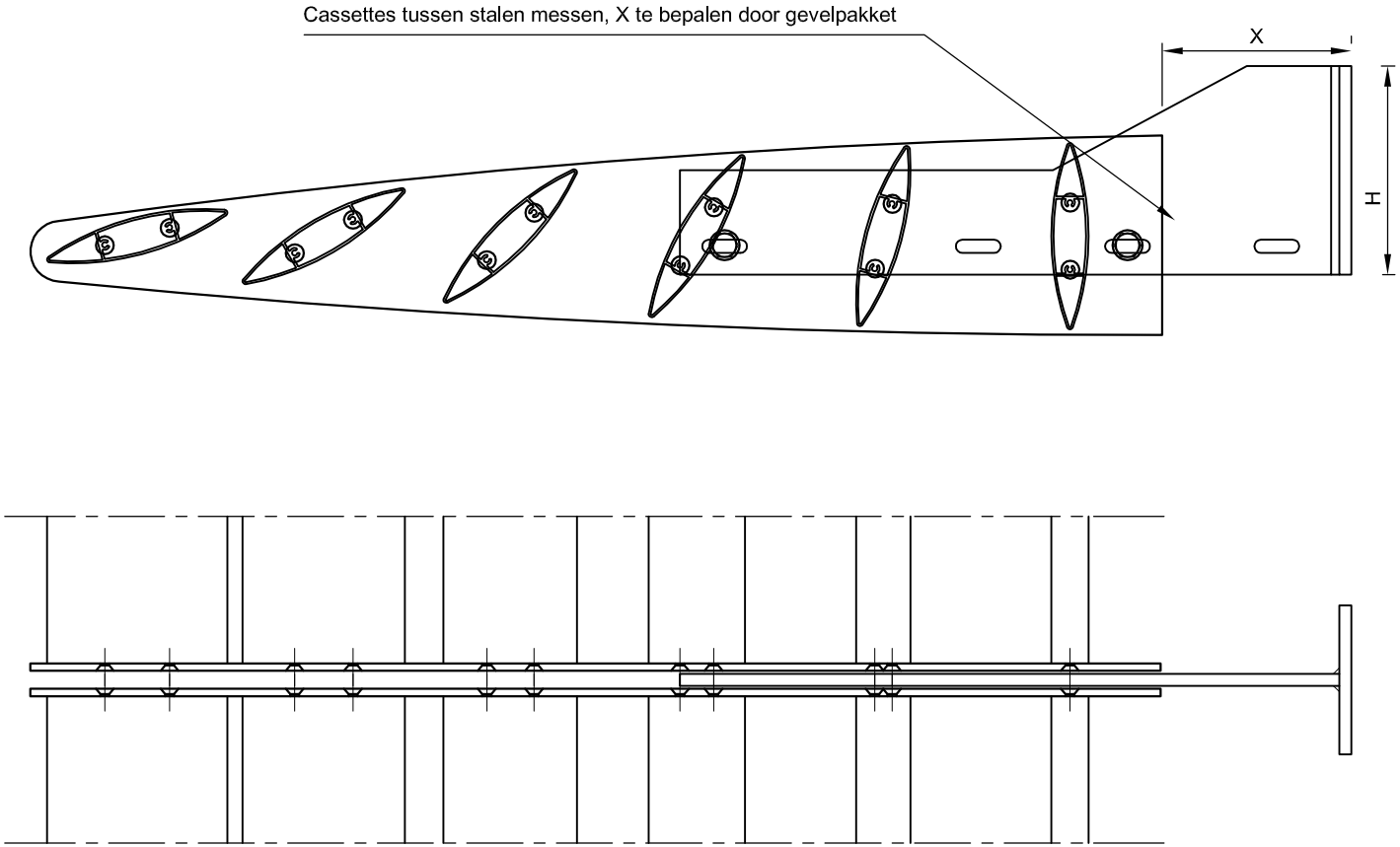

Stuknr.	Aantal	Titel/Naam, materiaal, bemating enz			Artikel Nr./Referentie	
Getekend		Controle	Gewijzigd - datum	Bestand	Datum	Schaal
MvD		MvD	MvD - 24/10/12	ST-IC A125	28/04/2008	1:5
STORAX®		Storax Zonwering Icarus® ST-IC A125			Versie 0	Formaat A4
		Horizontale cassette + mesconstructie			Bladzijde 6/10	

Wattstraat 1
Postbus 382
3330 AJ Zwijndrecht
WWW.STORAX.NL
TEL 078-6101900
FAX 078-6100495

Deze tekening is eigendom van STORAX BV, en mag niet gecopieerd, noch getoond worden aan derden zonder schriftelijke toestemming.

Deze tekening is eigendom van STORAX BV, en mag niet gecopieerd, noch getoond worden aan derden zonder schriftelijke toestemming.

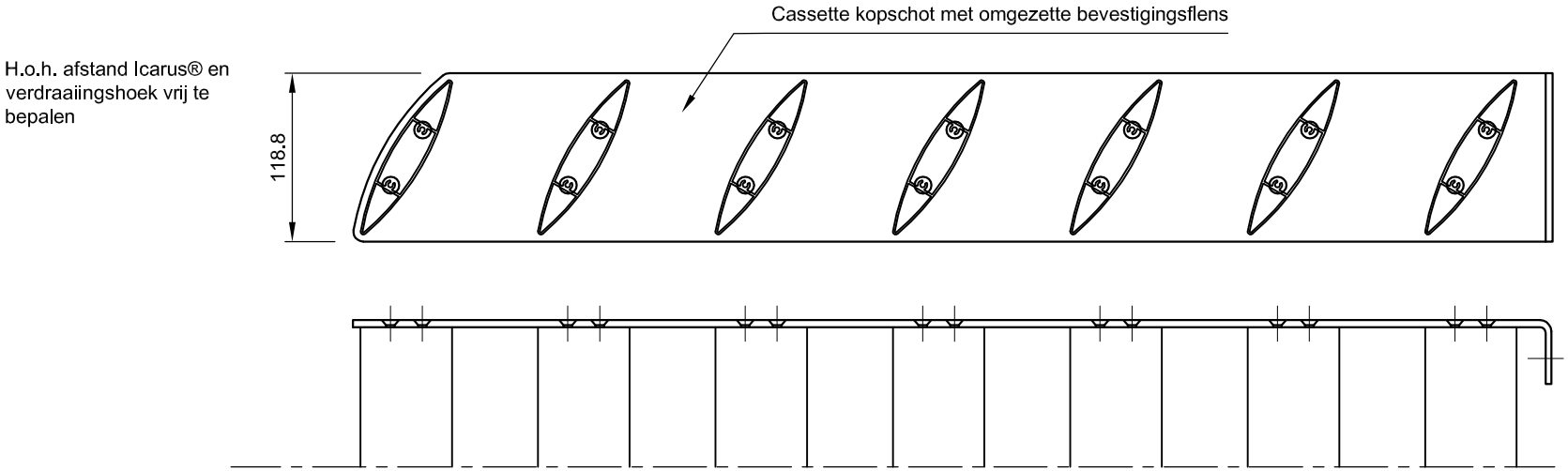

Stuknr.	Aantal	Titel/Naam, materiaal, bemating enz			Artikel Nr./Referentie	
Getekend		Controle	Gewijzigd - datum	Bestand	Datum	Schaal
MvD		MvD	MvD - 24/10/12	ST-IC A125	28/04/2008	1:5

STORAX®
Wattstraat 1
Postbus 382
3330 AJ Zwijndrecht
WWW.STORAX.NL
TEL 078-6101900
FAX 078-6100495

Storax Zonwering Icarus® ST-IC A125	Versie 0	Formaat A4
Horizontale cassette	Bladzijde 7/10	

Deze tekening is eigendom van STORAX BV, en mag niet gecopieerd, noch getoond worden aan derden zonder schriftelijke toestemming.

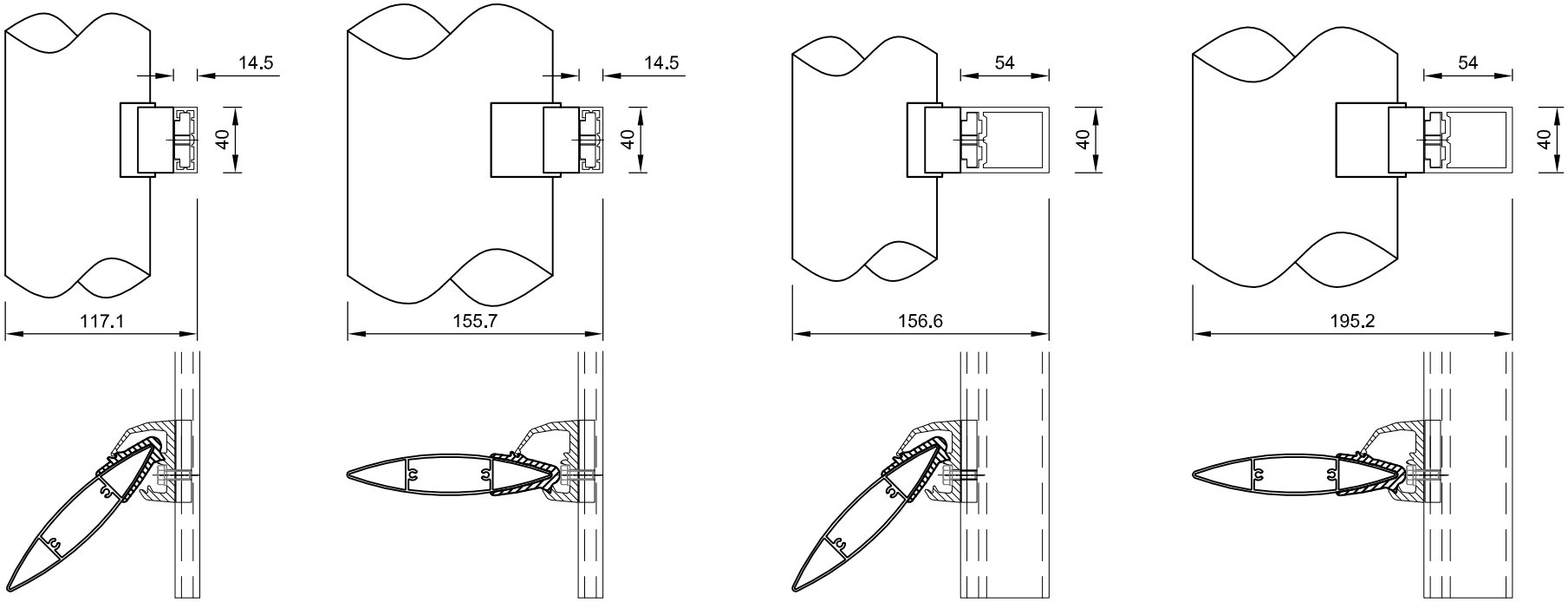

Stuknr.	Aantal	Titel/Naam, materiaal, bemating enz			Artikel Nr./Referentie	
Getekend		Controle	Gewijzigd - datum	Bestand	Datum	Schaal
MvD		MvD	MvD - 24/10/12	ST-IC A125	28/04/2008	1:4

STORAX®
Wattstraat 1
Postbus 382
3330 AJ Zwijndrecht
WWW.STORAX.NL
TEL 078-6101900
FAX 078-6100495

Storax Zonwering Icarus® ST-IC A125	Versie 0	Formaat A4
Vertikaal Lamel + Drager	Bladzijde 8/10	

H.o.h. afstand Icarus®
en verdraaiingshoek vrij
te bepalen

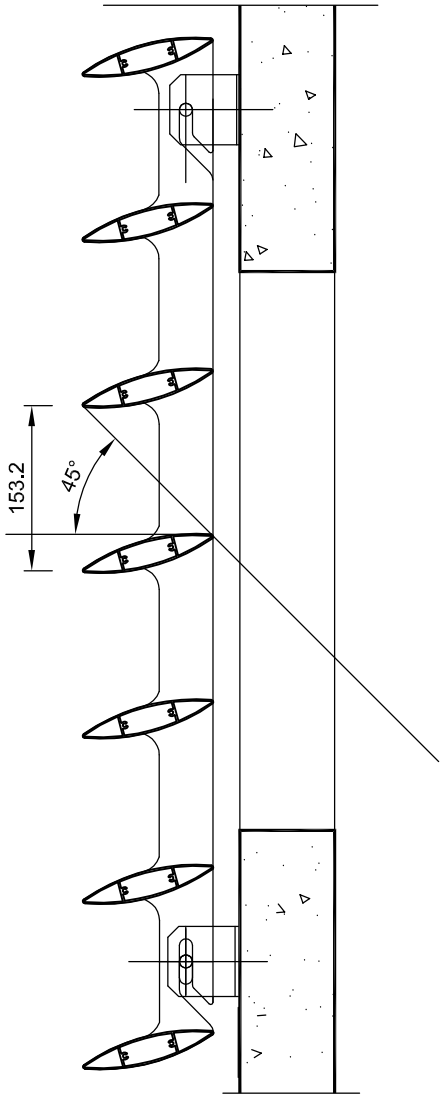

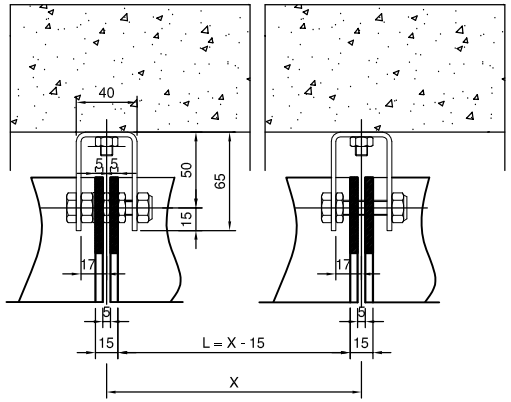

Stuknr.	Aantal	Titel/Naam, materiaal, bemating enz			Artikel Nr./Referentie	
Getekend		Controle	Gewijzigd - datum	Bestand	Datum	Schaal
MvD		MvD	MvD - 24/10/12	ST-IC A125	28/04/2008	1:7/1:5

STORAX®
Wattstraat 1
Postbus 382
3330 AJ Zwijndrecht
WWW.STORAX.NL
TEL 078-6101900
FAX 078-6100495

Storax Zonwering Icarus® ST-IC A125	Versie 0	Formaat A4
Vertikaal cassette, d.m.v. zgn. beddenhaak	Bladzijde 9/10	

Deze tekening is eigendom van STORAX BV, en mag niet gecopieerd, noch getoond worden aan derden zonder schriftelijke toestemming.

Principe zowel verticaal als horizontaal te gebruiken.

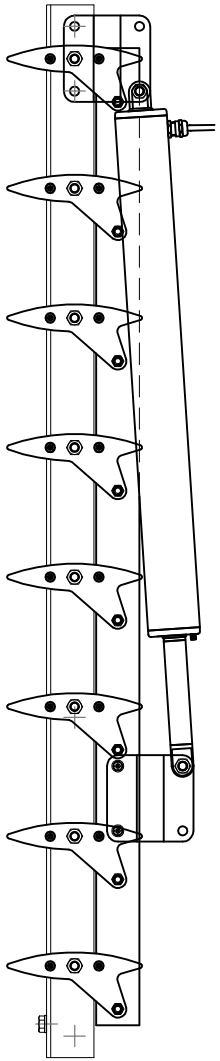

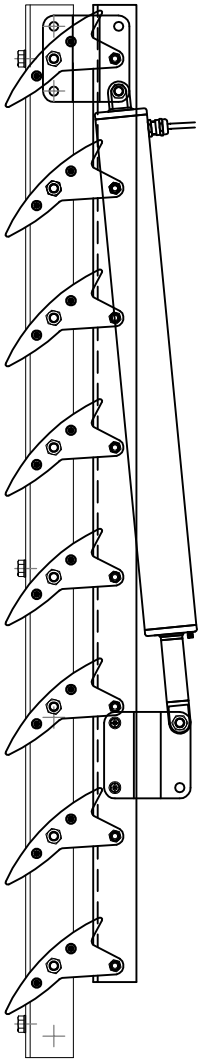

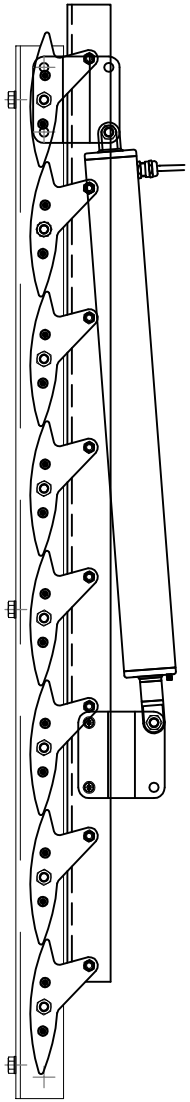

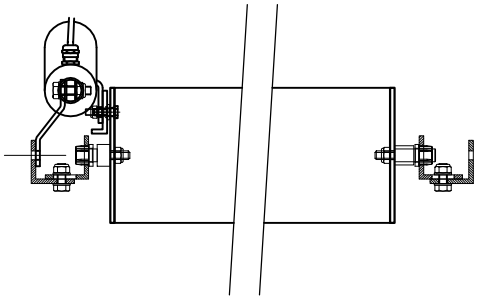

Stuknr.	Aantal	Titel/Naam, materiaal, bemating enz			Artikel Nr./Referentie	
Getekend		Controle	Gewijzigd - datum	Bestand	Datum	Schaal
MvD		MvD	MvD - 24/10/12	ST-IC A125	28/04/2008	1:7
STORAX®		Storax Zonwering Icarus® ST-IC A125			Versie 0	Formaat A4
		Lamel + Beweegbaar			Bladzijde 10/10	

Wattstraat 1
Postbus 382
3330 AJ Zwijndrecht
WWW.STORAX.NL
TEL 078-6101900
FAX 078-6100495

Deze tekening is eigendom van STORAX BV, en mag niet gecopieerd, noch getoond worden aan derden zonder schriftelijke toestemming.