Deze tekening is eigendom van STORAX BV, en mag niet gecopieerd, noch getoond worden aan derden zonder schriftelijke toestemming.

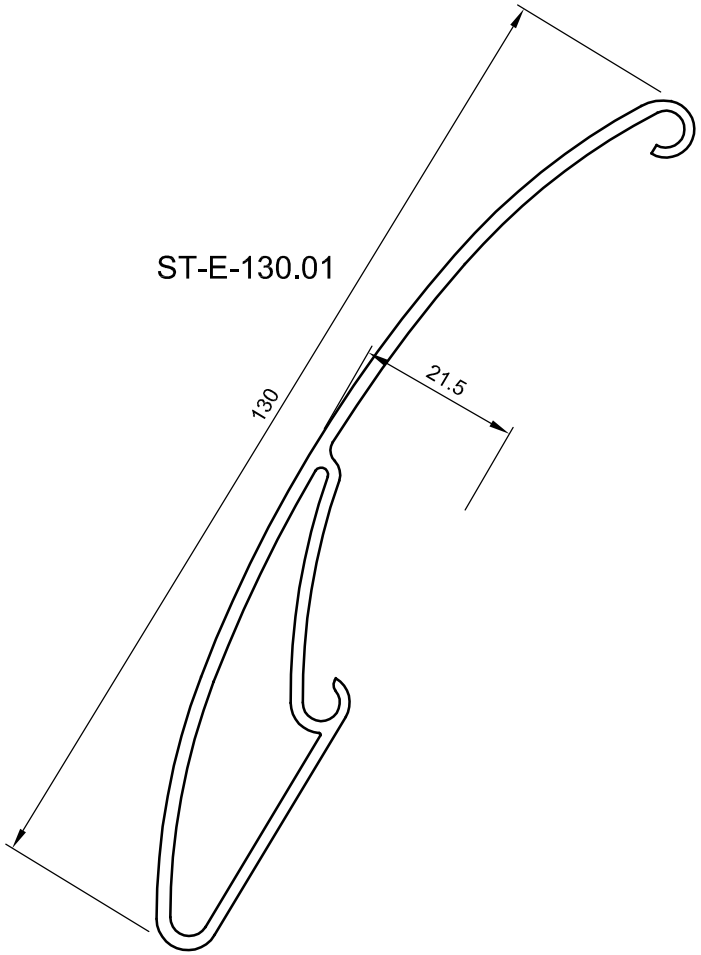

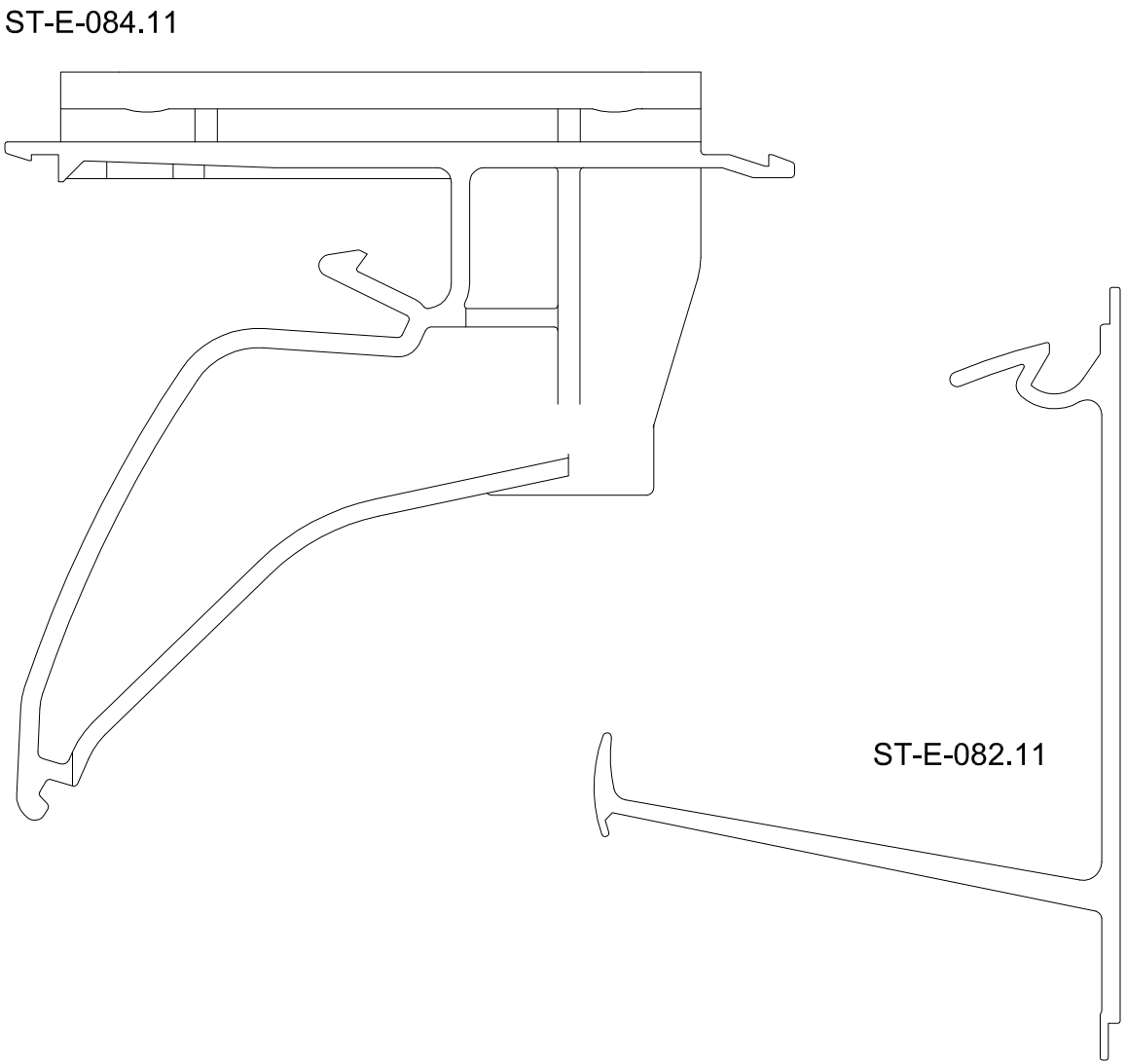

Stuknr.	Aantal	Titel/Naam, materiaal, bemating enz			Artikel Nr./Referentie	
Getekend		Controle	Gewijzigd - datum	Bestand	Datum	Schaal
MvD		MvD	MvD - 25/10/11	STE130	22/03/2008	1:1
STORAX®		Storax Zonwering Sunclips ST-E-130			Versie 0	Formaat A4
		Lamel + Klips			Bladzijde 1/11	

Fruitenierssstraat 1
Postbus 382
3330 AJ Zwijndrecht
WWW.STORAX.NL
TEL 078-6101900
FAX 078-6100495

Type muurconsole en drager afhankelijk van uitkraging en materiaal achterconstructie.
E.e.a. te berekenen door Storax/Renson.

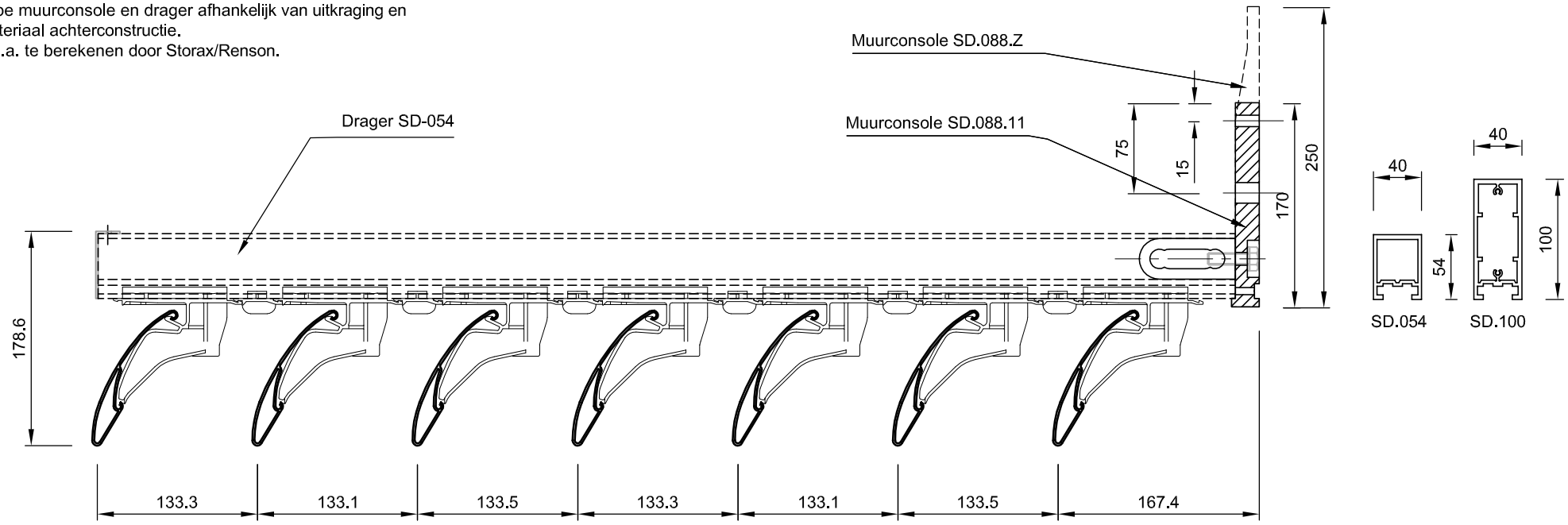

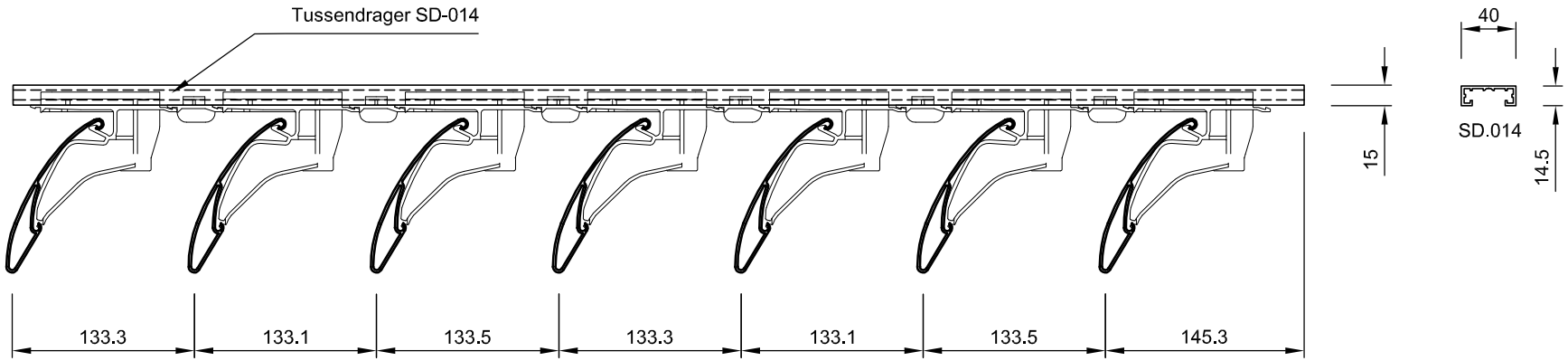

Stuknr.	Aantal	Titel/Naam, materiaal, bemating enz			Artikel Nr./Referentie	
Getekend		Controle	Gewijzigd - datum	Bestand	Datum	Schaal
MvD		MvD	MvD - 25/10/11	STE130	22/03/2008	1:5
STORAX®		Storax Zonwering Sunclips ST-E-130			Versie 0	Formaat A4
		Onderliggend, Drager + Muurconsole			Bladzijde 2/11	

Fruitenierssstraat 1
Postbus 382
3330 AJ Zwijndrecht
WWW.STORAX.NL
TEL 078-6101900
FAX 078-6100495

Deze tekening is eigendom van STORAX BV, en mag niet gecopieerd, noch getoond worden aan derden zonder schriftelijke toestemming.

Lengte en hoogte mesconstructie gebouw afhankelijk.
E.e.a. te berekenen door Storax/Renson.

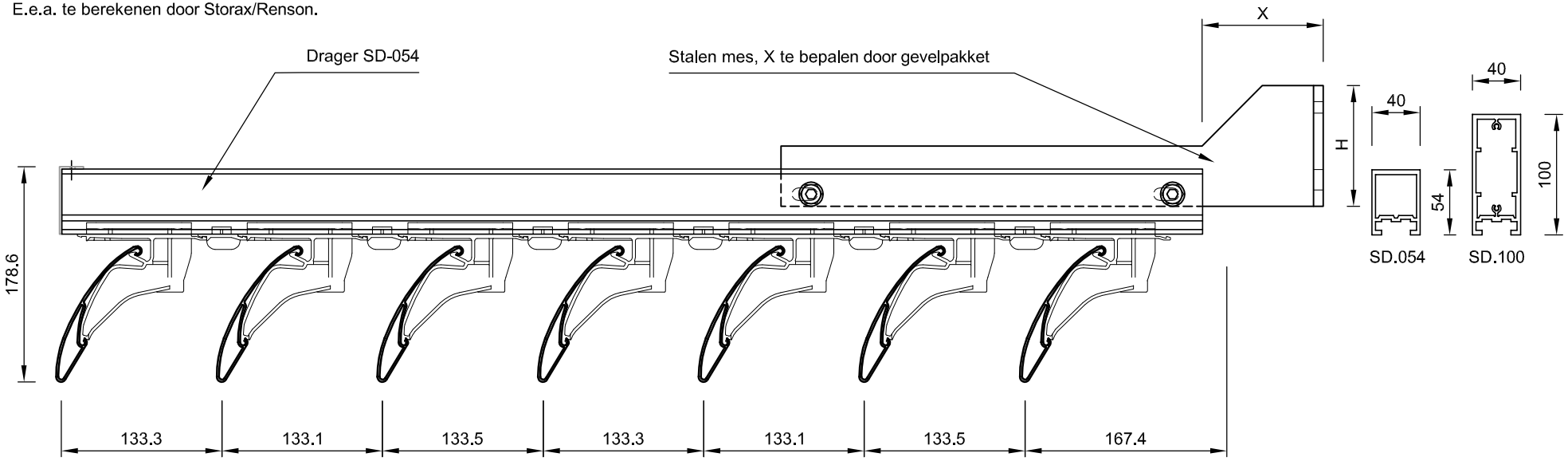

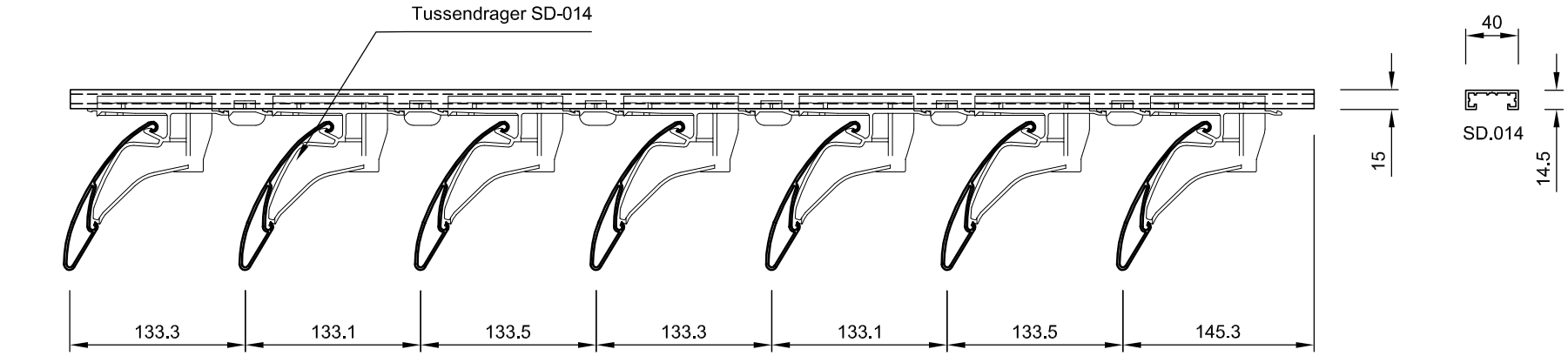

Stuknr.	Aantal	Titel/Naam, materiaal, bemating enz			Artikel Nr./Referentie	
Getekend		Controle	Gewijzigd - datum	Bestand	Datum	Schaal
MvD		MvD	MvD - 25/10/11	STE130	22/03/2008	1:5
STORAX®		Storax Zonwering Sunclips ST-E-130			Versie 0	Formaat A4
		Onderliggend, Drager + Mesconstructie			Bladzijde 3/11	

Fruitenjersstraat 1
Postbus 382
3330 AJ Zwijndrecht
WWW.STORAX.NL
TEL 078-6101900
FAX 078-6100495

Deze tekening is eigendom van STORAX BV, en mag niet gecopieerd, noch getoond worden aan derden zonder schriftelijke toestemming.

Deze tekening is eigendom van STORAX BV, en mag niet gecopieerd, noch getoond worden aan derden zonder schriftelijke toestemming.

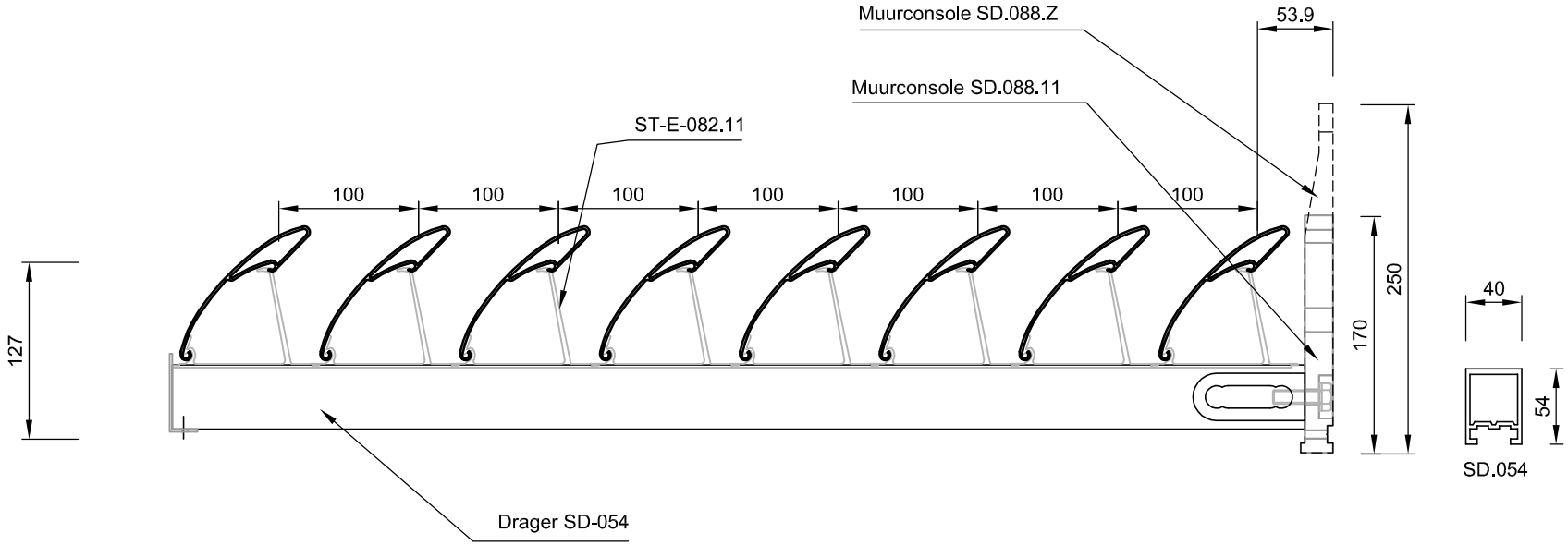

Stuknr.	Aantal	Titel/Naam, materiaal, bemating enz			Artikel Nr./Referentie	
Getekend		Controle	Gewijzigd - datum	Bestand	Datum	Schaal
MvD		MvD	MvD - 25/10/11	STE130	22/03/2008	1:5
STORAX®		Storax Zonwering Sunclips ST-E-130			Versie 0	Formaat A4
		Bovenliggend, Drager + Muurconsole			Bladzijde 4/11	

Fruitenierssstraat 1
Postbus 382
3330 AJ Zwijndrecht
WWW.STORAX.NL
TEL 078-6101900
FAX 078-6100495

Deze tekening is eigendom van STORAX BV, en mag niet gecopieerd, noch getoond worden aan derden zonder schriftelijke toestemming.

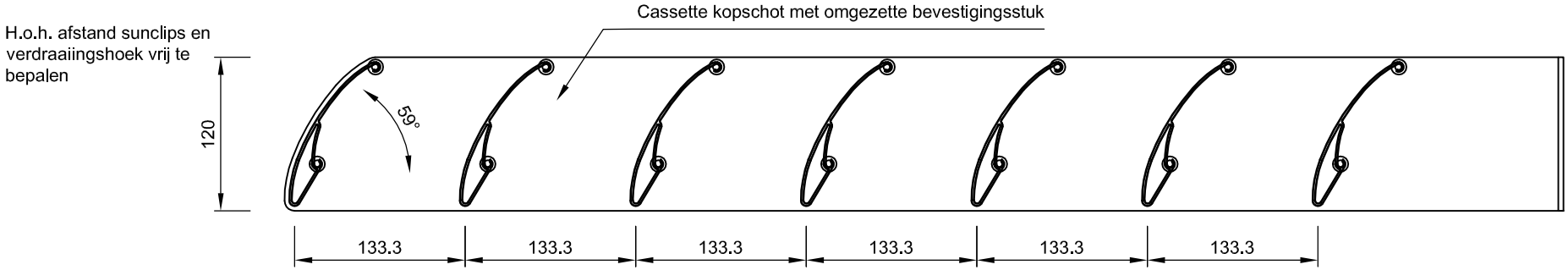

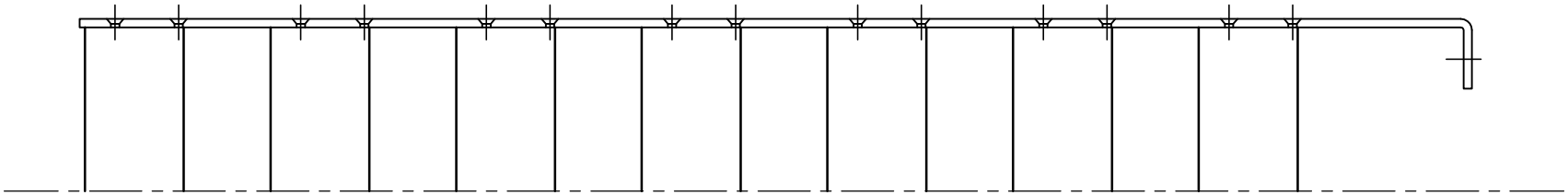

Stuknr.	Aantal	Titel/Naam, materiaal, bemating enz			Artikel Nr./Referentie	
Getekend		Controle	Gewijzigd - datum	Bestand	Datum	Schaal
MvD		MvD	MvD - 25/10/11	STE130	22/03/2008	1:5
STORAX®		Storax Zonwering Sunclips ST-E-130			Versie 0	Formaat A4
		Horizontale cassette			Bladzijde 5/11	

Fruitenjersstraat 1
Postbus 382
3330 AJ Zwijndrecht
WWW.STORAX.NL
TEL 078-6101900
FAX 078-6100495

Lengte en hoogte mesconstructie gebouw afhankelijk.
E.e.a. te berekenen door Storax/Renson.

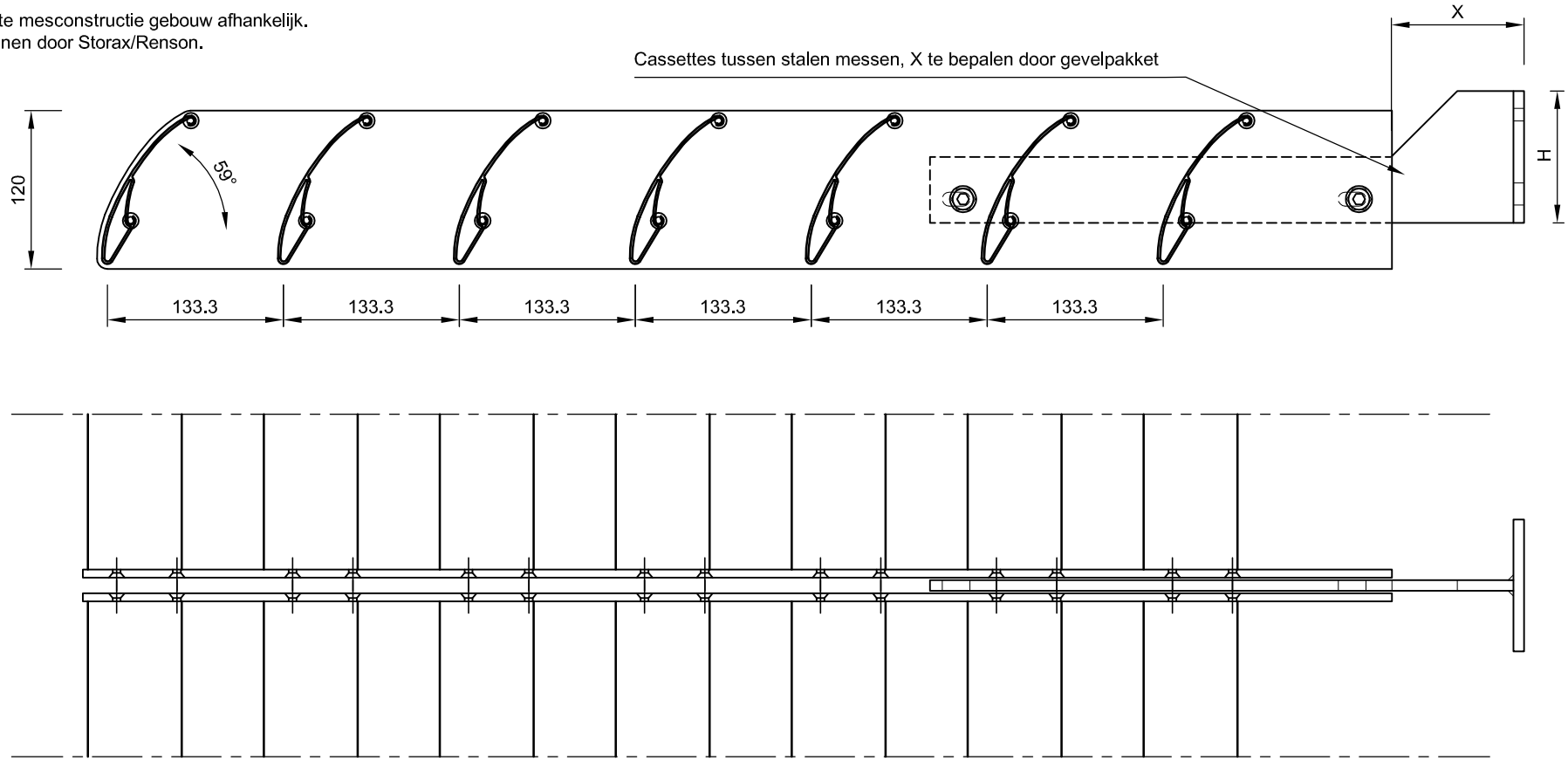

Deze tekening is eigendom van STORAX BV, en mag niet gecopieerd, noch getoond worden aan derden zonder schriftelijke toestemming.

Stuknr.	Aantal	Titel/Naam, materiaal, bemating enz			Artikel Nr./Referentie	
Getekend		Controle	Gewijzigd - datum	Bestand	Datum	Schaal
MvD		MvD	MvD - 25/10/11	STE130	22/03/2008	1:5
STORAX®		Storax Zonwering Sunclips ST-E-130			Versie 0	Formaat A4
		Horizontale cassette + mesconstructie			Bladzijde 6/11	

Fruitenjersstraat 1
Postbus 382
3330 AJ Zwijndrecht
WWW.STORAX.NL
TEL 078-6101900
FAX 078-6100495

Deze tekening is eigendom van STORAX BV, en mag niet gecopieerd, noch getoond worden aan derden zonder schriftelijke toestemming.

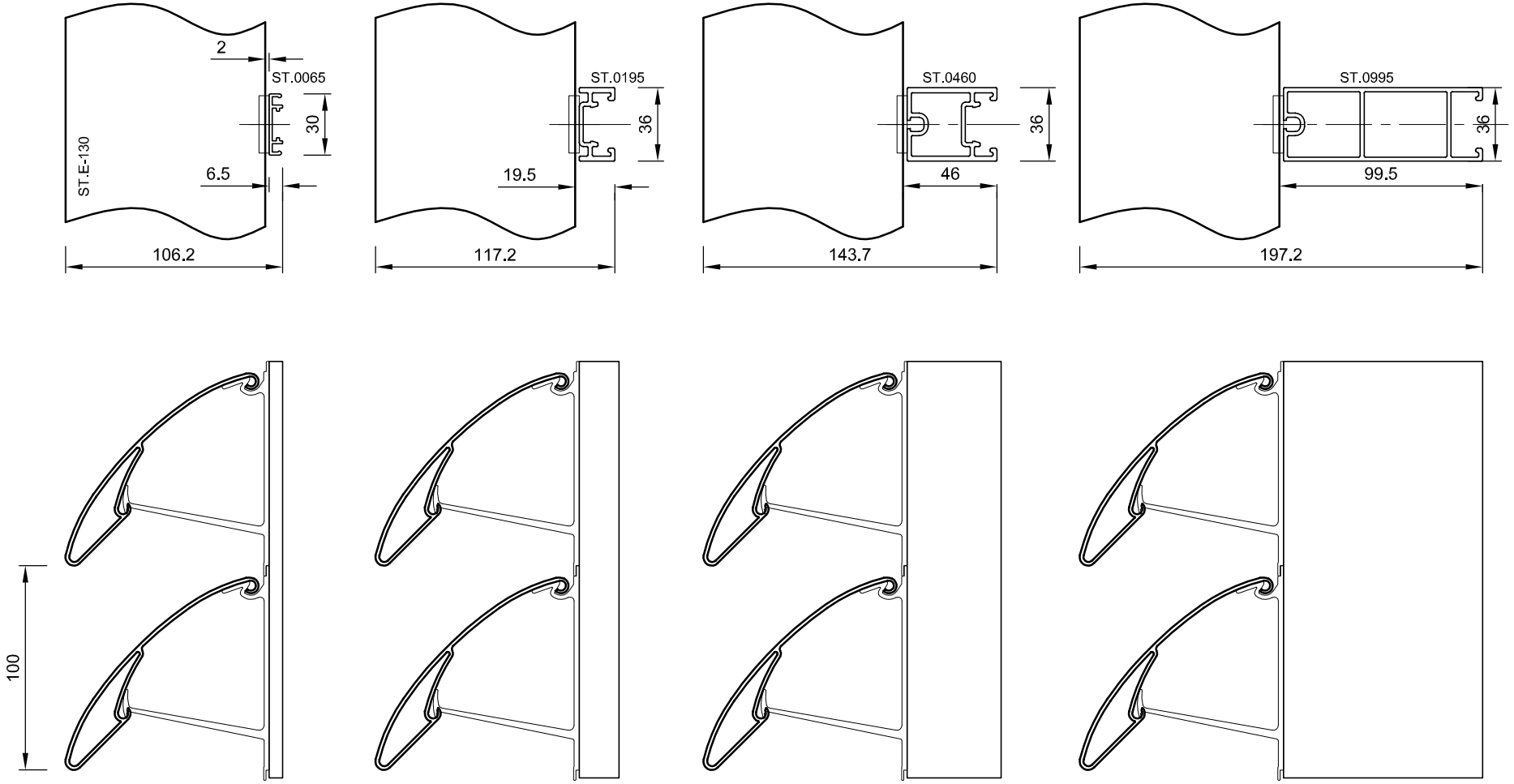

Voor verdere uitwerking van de vertikale zonwering op dragers zie lamellenwandsysteem

Stuknr.	Aantal	Titel/Naam, materiaal, bemating enz			Artikel Nr./Referentie	
Getekend		Controle	Gewijzigd - datum	Bestand	Datum	Schaal
MvD		MvD	MvD - 25/10/11	STE130	22/03/2008	1:3
STORAX®		Storax Zonwering Sunclips ST-E-130			Versie 0	Formaat A4
		Vertikaal Lamel + Drager			Bladzijde 7/11	

Fruitenjersstraat 1
Postbus 382
3330 AJ Zwijndrecht
WWW.STORAX.NL
TEL 078-6101900
FAX 078-6100495

Deze tekening is eigendom van STORAX BV, en mag niet gecopieerd, noch getoond worden aan derden zonder schriftelijke toestemming.

H.o.h. afstand sunclips en verdraaiingshoek vrij te bepalen

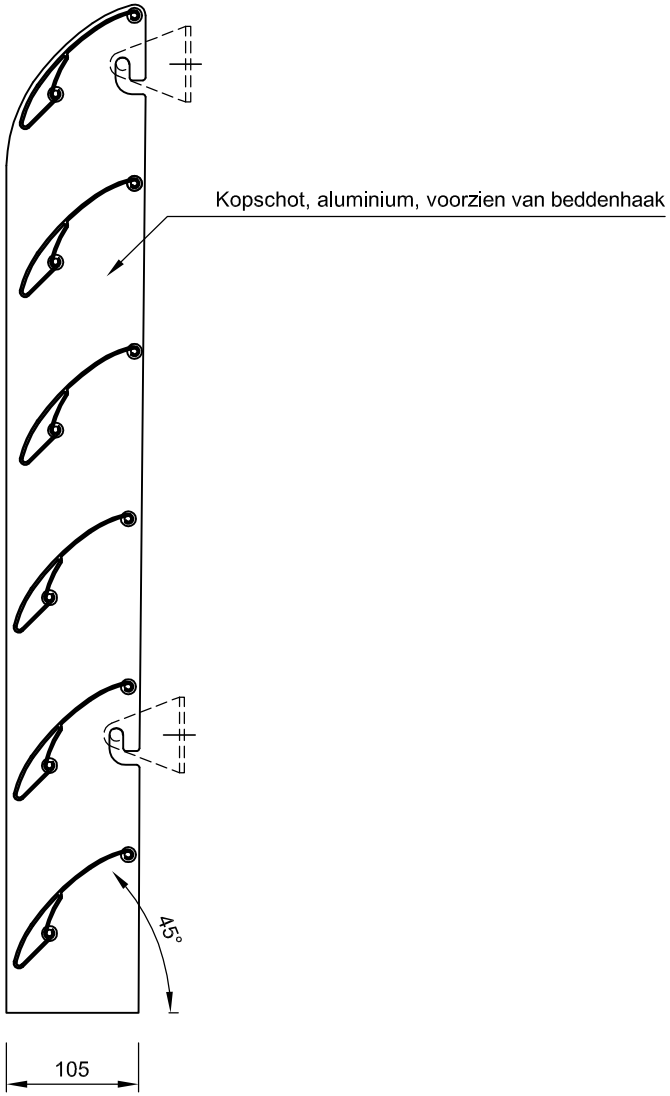

Stuknr.	Aantal	Titel/Naam, materiaal, bemating enz			Artikel Nr./Referentie	
Getekend		Controle	Gewijzigd - datum	Bestand	Datum	Schaal
MvD		MvD	MvD - 25/10/11	STE130	22/03/2008	1:6

STORAX®
Fruitenjersstraat 1
Postbus 382
3330 AJ Zwijndrecht
WWW.STORAX.NL
TEL 078-6101900
FAX 078-6100495

Storax Zonwering Sunclips ST-E-130	Versie 0	Formaat A4
Vertikaal cassette, d.m.v. zgn. beddenhaak	Bladzijde 8/11	

Deze tekening is eigendom van STORAX BV, en mag niet gecopieerd, noch getoond worden aan derden zonder schriftelijke toestemming.

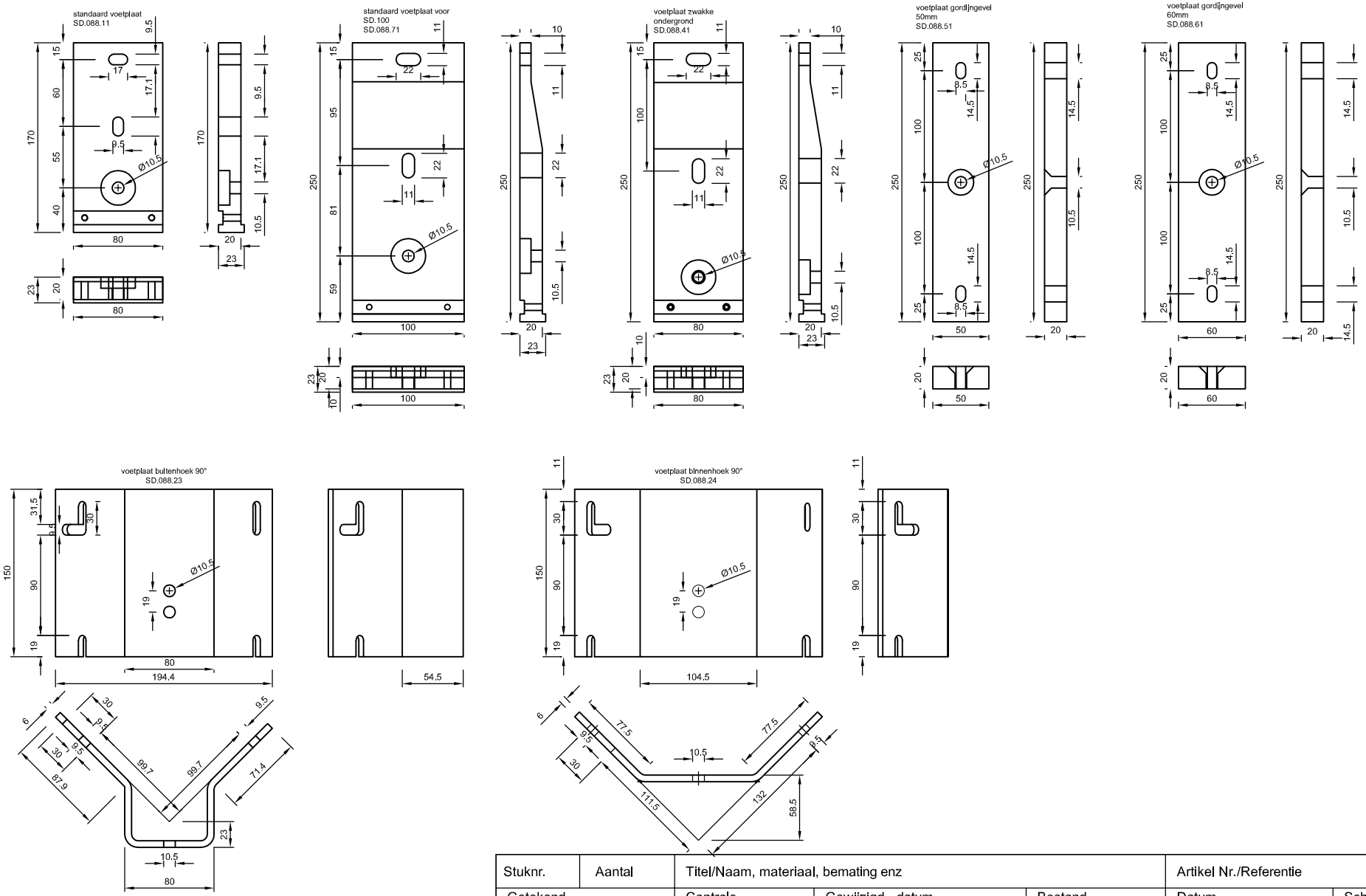

Stuknr.	Aantal	Titel/Naam, materiaal, bemating enz		Artikel Nr./Referentie	
Getekend	Controle	Gewijzigd - datum	Bestand	Datum	Schaal
MvD	MvD	MvD - 25/10/11	STE130	22/03/2008	1:5

STORAX®
Fruitenierssstraat 1
Postbus 382
3330 AJ Zwijndrecht
WWW.STORAX.NL
TEL 078-6101900
FAX 078-6100495

Storax Zonwering Sunclips ST-E-130	Versie	Formaat
	0	A4
Beschikbare muurconsoles	Bladzijde	
	9/11	

Deze tekening is eigendom van STORAX BV, en mag niet gecopieerd, noch getoond worden aan derden zonder schriftelijke toestemming.

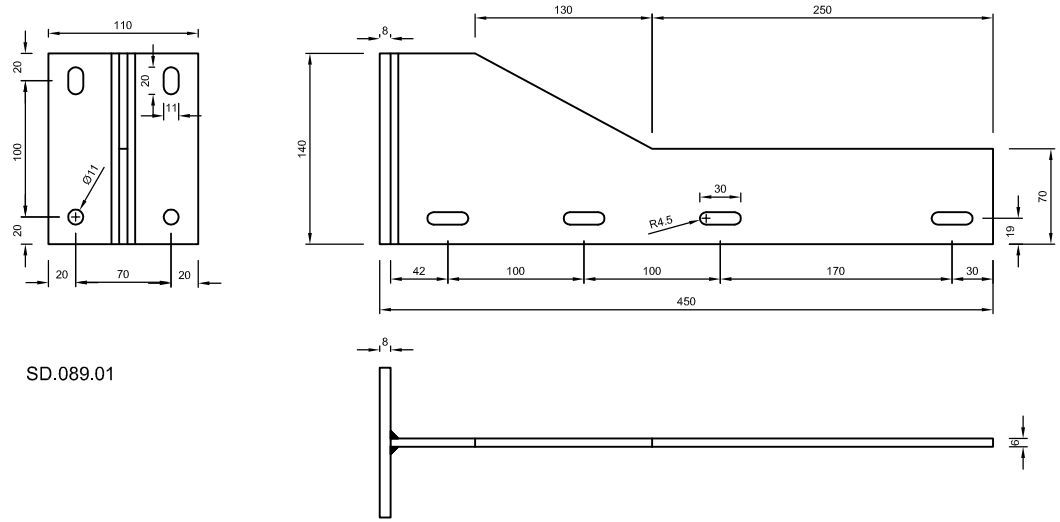

SD.089.01

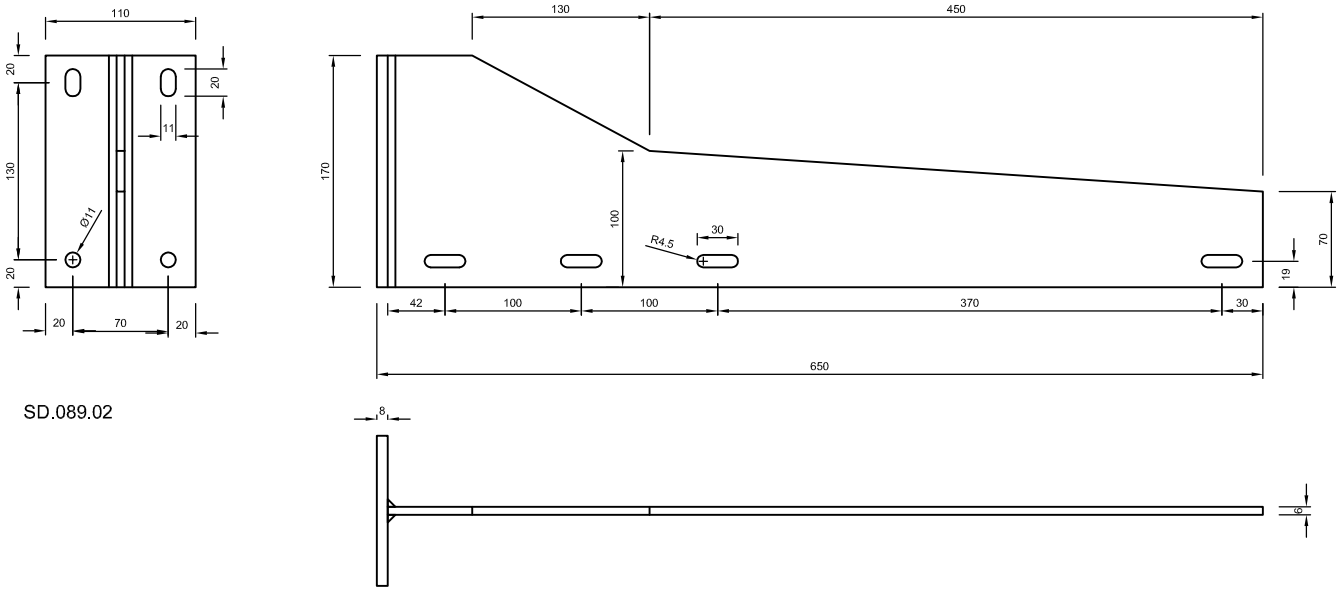

SD.089.02

Stuknr.	Aantal	Titel/Naam, materiaal, bemating enz			Artikel Nr./Referentie	
Getekend		Controle	Gewijzigd - datum	Bestand	Datum	Schaal
MvD		MvD	MvD - 25/10/11	STE130	22/03/2008	1:5
STORAX®		Storax Zonwering Sunclips ST-E-1330			Versie 0	Formaat A4
		Standaard messen			Bladzijde 10/11	

Fruitenjersstraat 1
Postbus 382
3330 AJ Zwijndrecht
WWW.STORAX.NL
TEL 078-6101900
FAX 078-6100495

Deze tekening is eigendom van STORAX BV, en mag niet gecopieerd, noch getoond worden aan derden zonder schriftelijke toestemming.

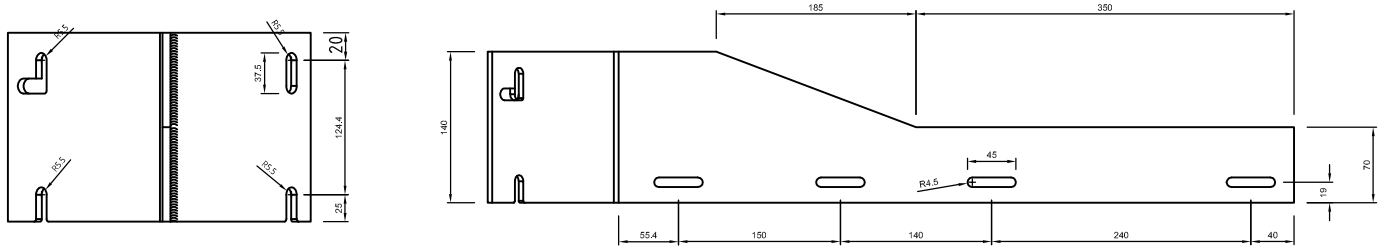

SD.089.03

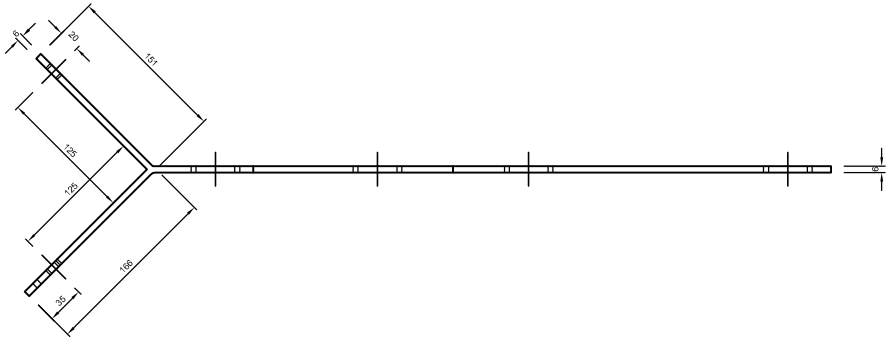

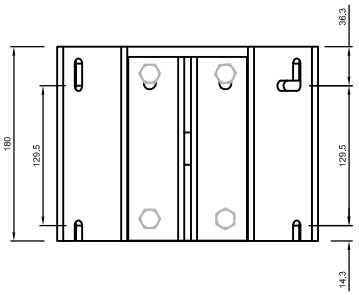

SD.089.05

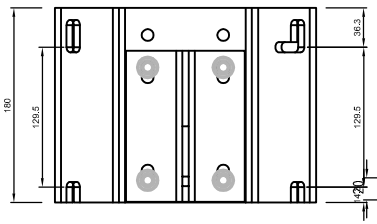

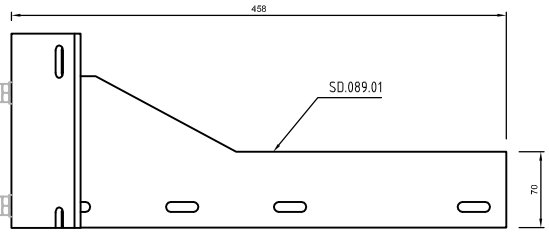

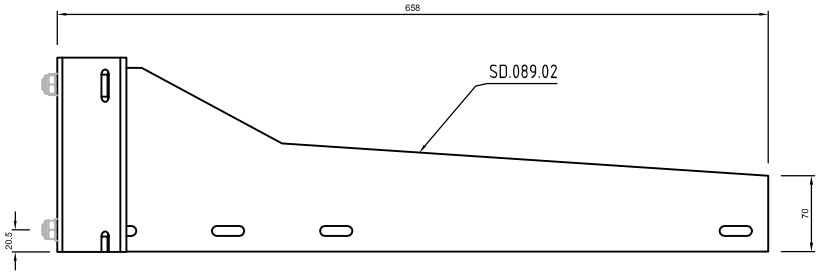

SD.089.04

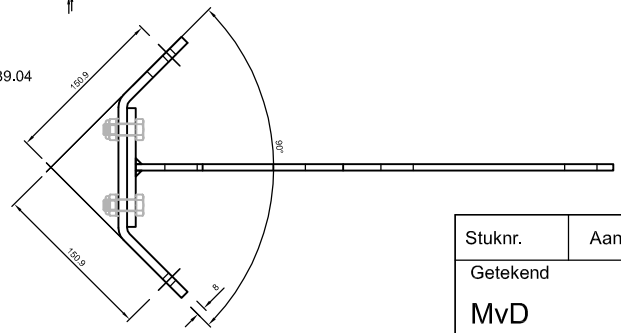

Stuknr.	Aantal	Titel/Naam, materiaal, bemating enz			Artikel Nr./Referentie	
Getekend		Controle	Gewijzigd - datum	Bestand	Datum	Schaal
MvD		MvD	MvD - 25/10/11	STE130	22/03/2008	1:7

STORAX®
Fruitenjersstraat 1
Postbus 382
3330 AJ Zwijndrecht
WWW.STORAX.NL
TEL 078-6101900
FAX 078-6100495

Storax Zonwering Sunclips ST-E-130	Versie	Formaat
	0	A4
Standaard hoekmessen	Bladzijde	
	11/11	