Deze tekening is eigendom van STORAX BV, en mag niet gecopieerd, noch getoond worden aan derden zonder schriftelijke toestemming.

ST-E-084.11

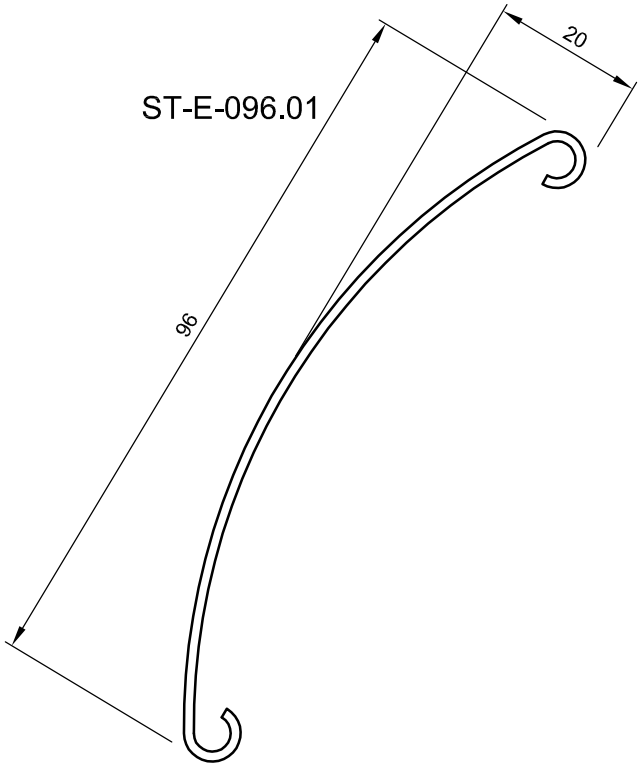

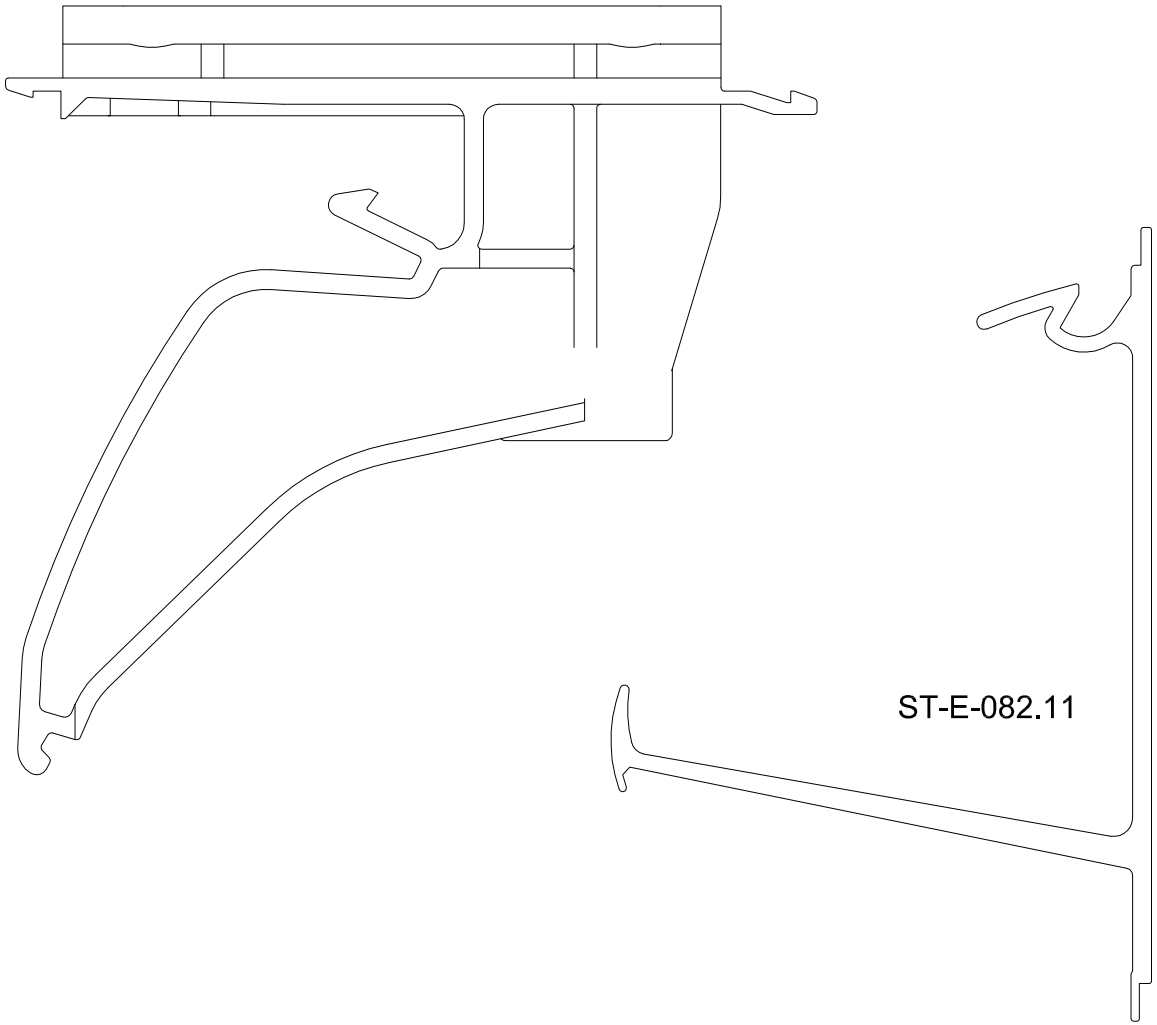

Stuknr.	Aantal	Titel/Naam, materiaal, bemating enz			Artikel Nr./Referentie	
Getekend		Controle	Gewijzigd - datum	Bestand	Datum	Schaal
MvD		MvD	MvD - 25/10/11	STE096	22/03/2008	1:1
STORAX®		Storax Zonwering Sunclips ST-E-096			Versie 0	Formaat A4
		Lamel + Klips			Bladzijde 1/11	

Fruitenierssstraat 1
Postbus 382
3330 AJ Zwijndrecht
WWW.STORAX.NL
TEL 078-6101900
FAX 078-6100495

Deze tekening is eigendom van STORAX BV, en mag niet gecopieerd, noch getoond worden aan derden zonder schriftelijke toestemming.

Horizontaal
Onderliggend

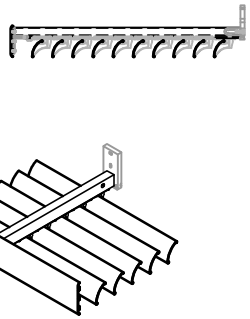

Ref. ST.E.084.11

Verticaal
Lamellensysteem

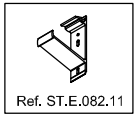
Ref. ST.E.082.11

Verticaal
Cassettes

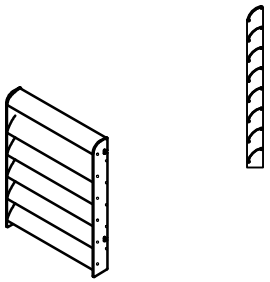

Horizontaal
Bovenliggend

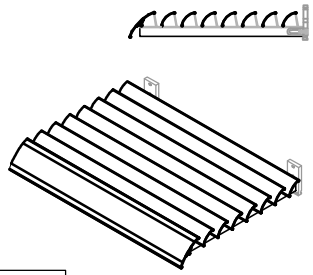

Ref. ST.E.082.11

Horizontaal
Cassettes

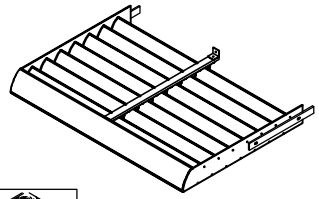

Ref. ST.E.084.11

Horizontaal
Gesegmenteerd, sierlijst gebogen

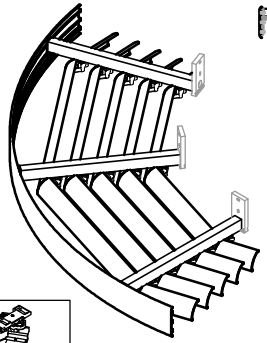

Ref. ST.E.084.13

Stuknr.	Aantal	Titel/Naam, materiaal, bemating enz			Artikel Nr./Referentie	
Getekend		Controle	Gewijzigd - datum	Bestand	Datum	Schaal
MvD		MvD	MvD - 25/10/11	STE096	22/03/2008	

STORAX®
Fruitenierssstraat 1
Postbus 382
3330 AJ Zwijndrecht
WWW.STORAX.NL
TEL 078-6101900
FAX 078-6100495

Storax Zonwering Sunclips ST-E-096	Versie	Formaat
	0	A4
Overzicht	Bladzijde	
	2/11	

Type muurconsole afhankelijk van uitkraging en
materiaal achterconstructie.
E.e.a. te berekenen door Storax/Renson.

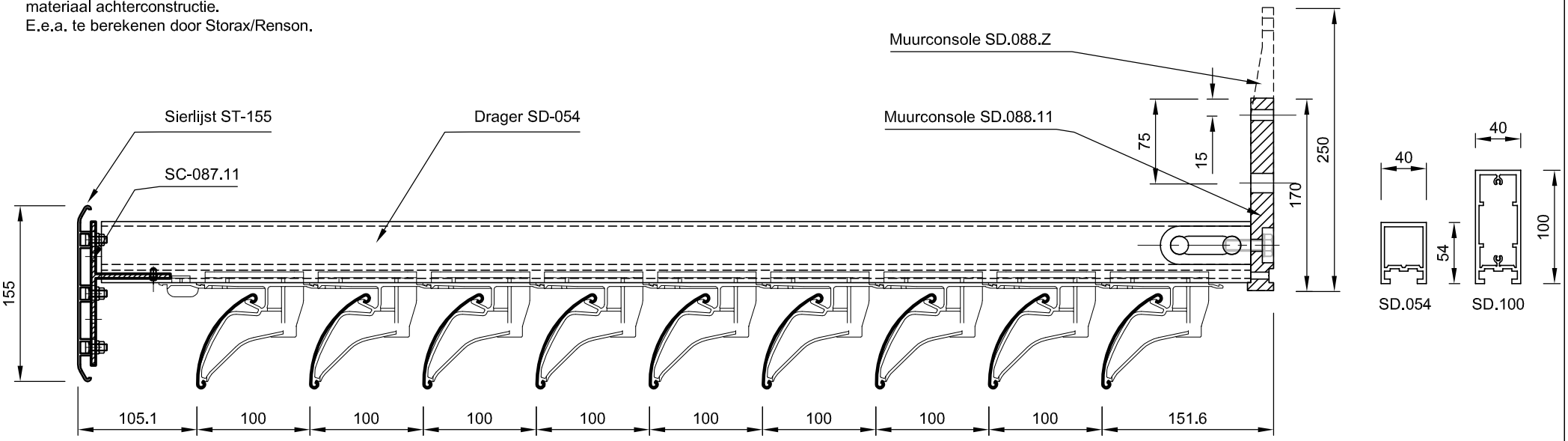

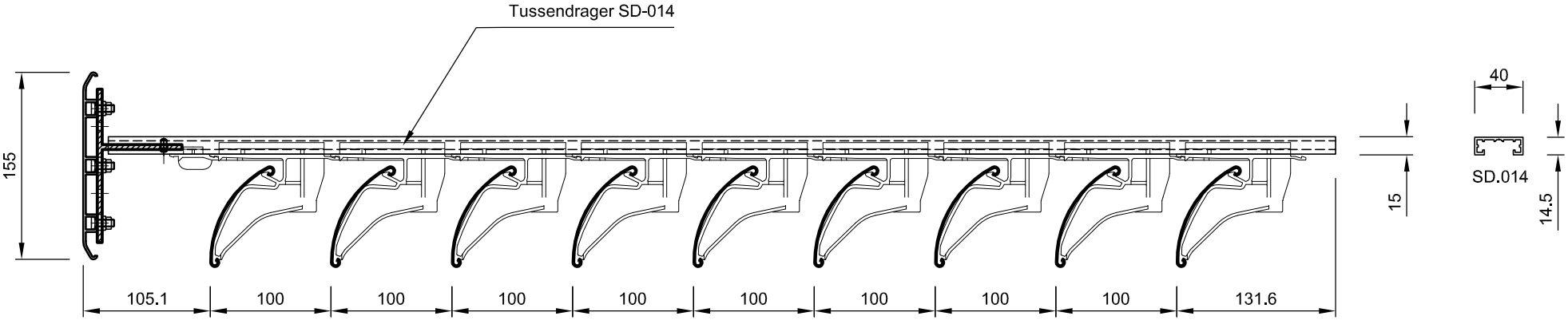

Stuknr.	Aantal	Titel/Naam, materiaal, bemating enz			Artikel Nr./Referentie	
Getekend		Controle	Gewijzigd - datum	Bestand	Datum	Schaal
MvD		MvD	MvD - 25/10/11	STE096	22/03/2008	1:5
STORAX®		Storax Zonwering Sunclips ST-E-096			Versie 0	Formaat A4
Fruitenjersstraat 1 Postbus 382 3330 AJ Zwijndrecht	WWW.STORAX.NL TEL 078-6101900 FAX 078-6100495	Onderliggend, Drager + Muurconsole			Bladzijde 3/11	

Deze tekening is eigendom van STORAX BV, en mag niet gecopieerd, noch getoond worden aan derden zonder schriftelijke toestemming.

Lengte en hoogte mesconstructie gebouw afhankelijk.
E.e.a. te berekenen door Storax/Renson.

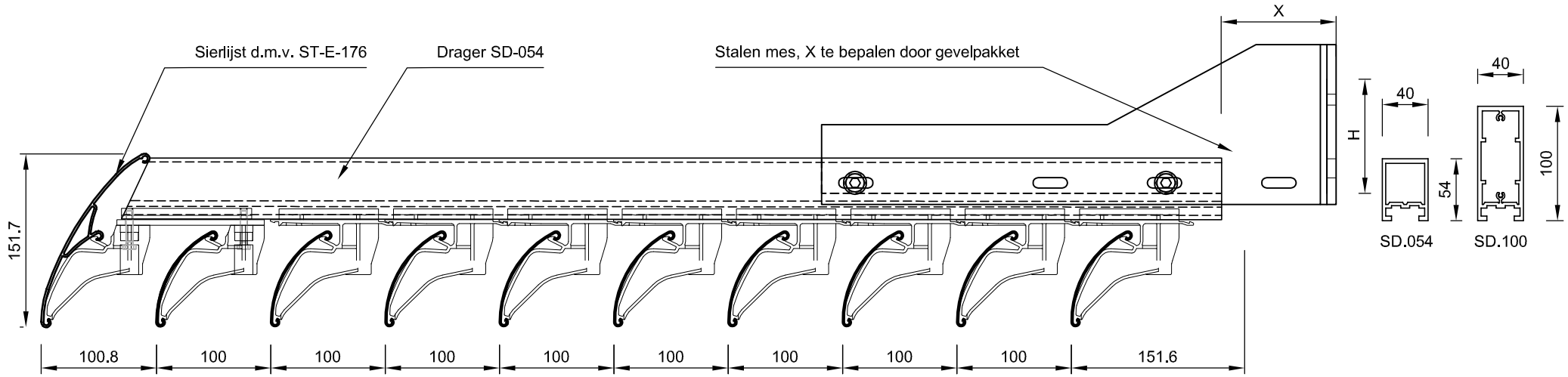

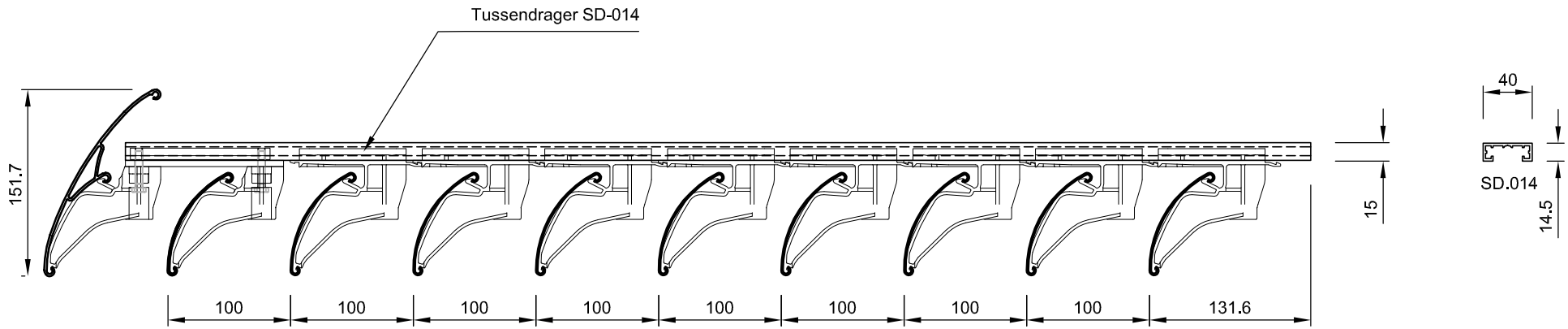

Deze tekening is eigendom van STORAX BV, en mag niet gecopieerd, noch getoond worden aan derden zonder schriftelijke toestemming.

Stuknr.	Aantal	Titel/Naam, materiaal, bemating enz			Artikel Nr./Referentie	
Getekend		Controle	Gewijzigd - datum	Bestand	Datum	Schaal
MvD		MvD	MvD - 25/10/11	STE096	22/03/2008	1:5

STORAX®
Fruitenjersstraat 1
Postbus 382
3330 AJ Zwijndrecht
WWW.STORAX.NL
TEL 078-6101900
FAX 078-6100495

Storax Zonwering Sunclips ST-E-096	Versie 0	Formaat A4
Onderliggend, Drager + Mesconstructie	Bladzijde 4/11	

Deze tekening is eigendom van STORAX BV, en mag niet gecopieerd, noch getoond worden aan derden zonder schriftelijke toestemming.

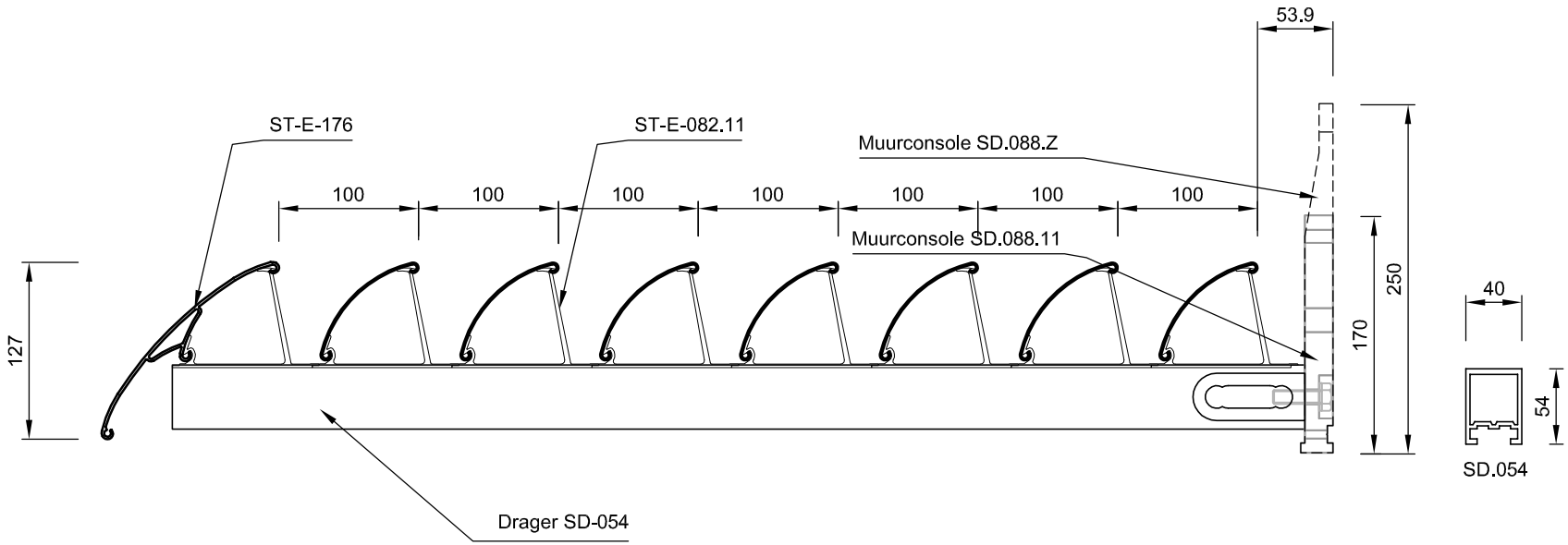

Stuknr.	Aantal	Titel/Naam, materiaal, bemating enz			Artikel Nr./Referentie	
Getekend		Controle	Gewijzigd - datum	Bestand	Datum	Schaal
MvD		MvD	MvD - 25/10/11	STE096	22/03/2008	1:5
STORAX®		Storax Zonwering Sunclips ST-E-096			Versie 0	Formaat A4
		Bovenliggend, Drager + Muurconsole			Bladzijde 5/11	

Fruitenjersstraat 1
Postbus 382
3330 AJ Zwijndrecht
WWW.STORAX.NL
TEL 078-6101900
FAX 078-6100495

H.o.h. afstand sunclips en verdraaiingshoek vrij te bepalen

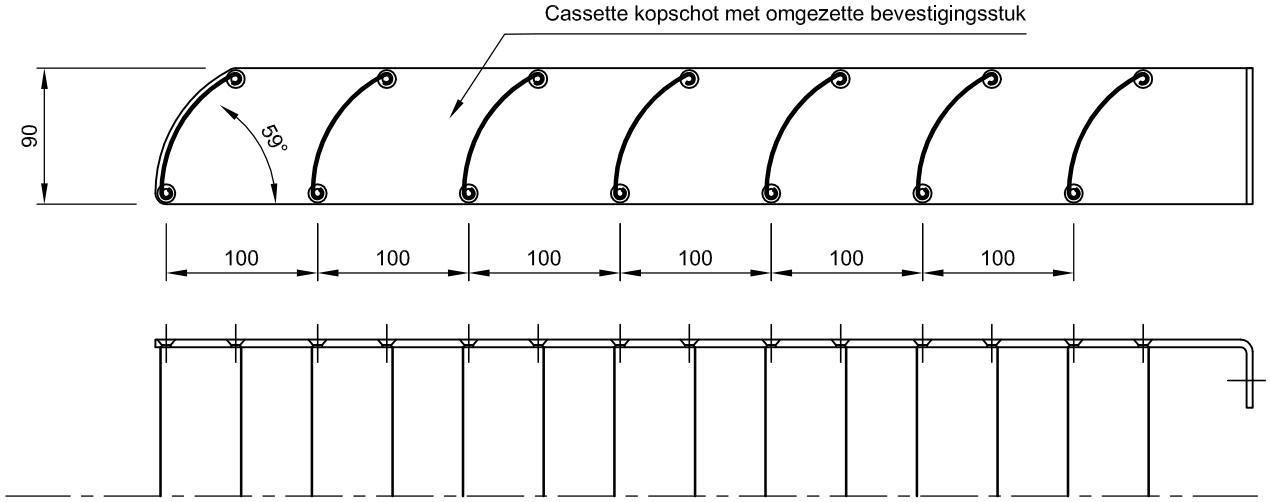

Lengte en hoogte mesconstructie gebouw afhankelijk.
E.e.a. te berekenen door Storax/Renson.

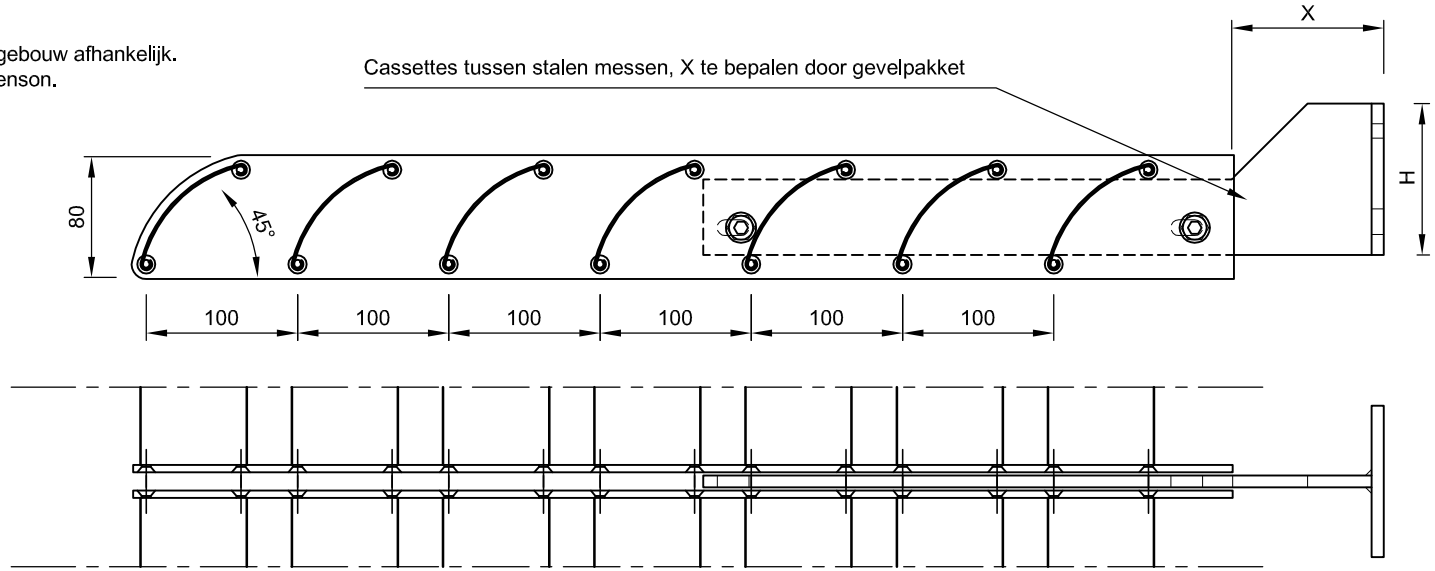

Stuknr.	Aantal	Titel/Naam, materiaal, bemating enz			Artikel Nr./Referentie	
Getekend		Controle	Gewijzigd - datum	Bestand	Datum	Schaal
MvD		MvD	MvD - 25/10/11	STE096	22/03/2008	1:5
STORAX®		Storax Zonwering Sunclips ST-E-096			Versie 0	Formaat A4
Fruitenierssstraat 1 Postbus 382 3330 AJ Zwijndrecht	WWW.STORAX.NL TEL 078-6101900 FAX 078-6100495	Horizontale cassette			Bladzijde 6/11	

Deze tekening is eigendom van STORAX BV, en mag niet gecopieerd, noch getoond worden aan derden zonder schriftelijke toestemming.

Deze tekening is eigendom van STORAX BV, en mag niet gecopieerd, noch getoond worden aan derden zonder schriftelijke toestemming.

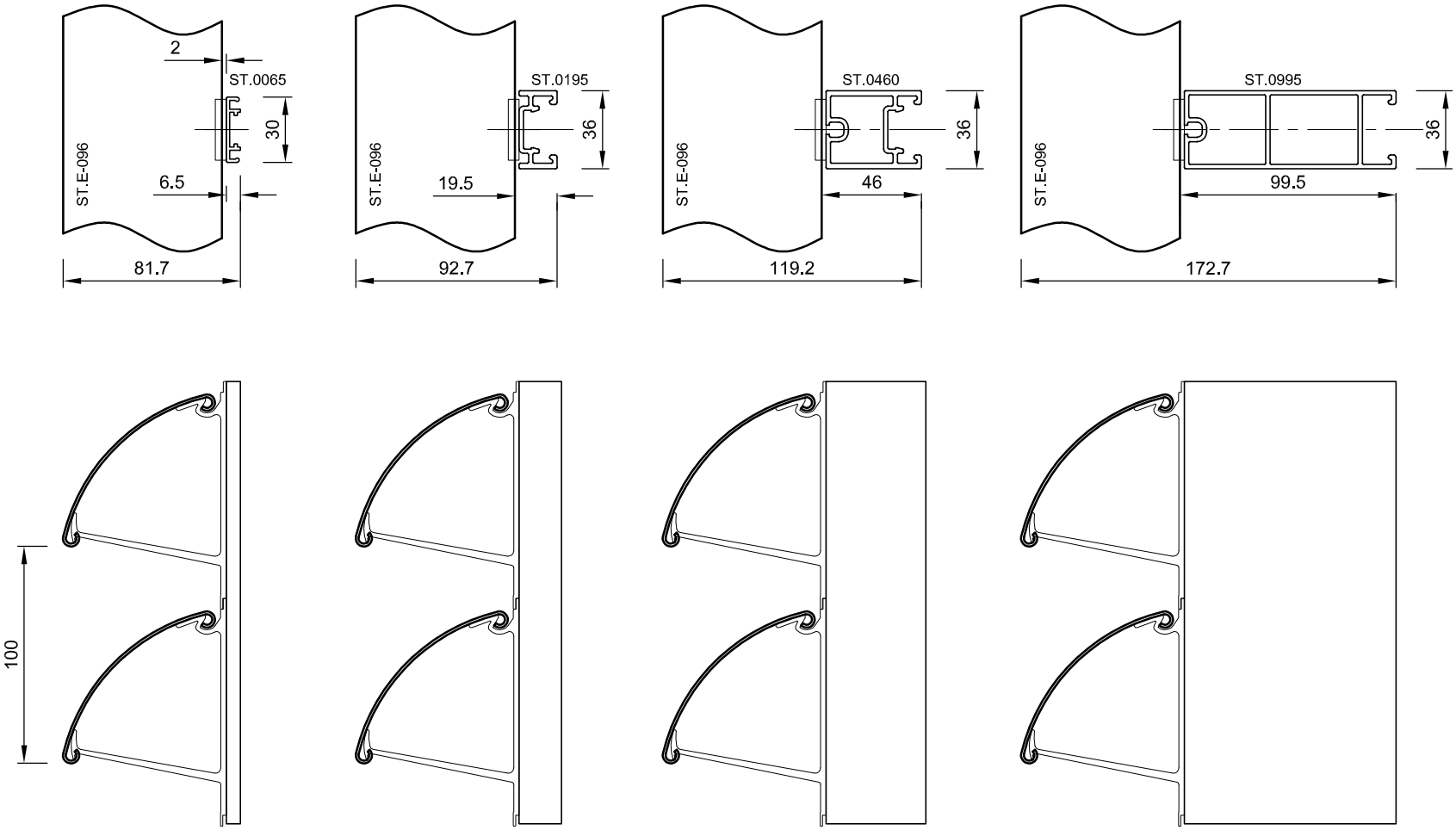

Voor verdere uitwerking van de vertikale zonwering op dragers zie lamellenwandsysteem

Stuknr.	Aantal	Titel/Naam, materiaal, bemating enz			Artikel Nr./Referentie	
Getekend		Controle	Gewijzigd - datum	Bestand	Datum	Schaal
MvD		MvD	MvD - 25/10/11	STE096	22/03/2008	1:3
STORAX®		Storax Zonwering Sunclips ST-E-096			Versie 0	Formaat A4
Fruitenjersstraat 1 Postbus 382 3330 AJ Zwijndrecht	WWW.STORAX.NL TEL 078-6101900 FAX 078-6100495	Vertikaal Lamel + Drager			Bladzijde 7/11	

Deze tekening is eigendom van STORAX BV, en mag niet gecopieerd, noch getoond worden aan derden zonder schriftelijke toestemming.

H.o.h. afstand sunclips en verdraaiingshoek vrij te bepalen

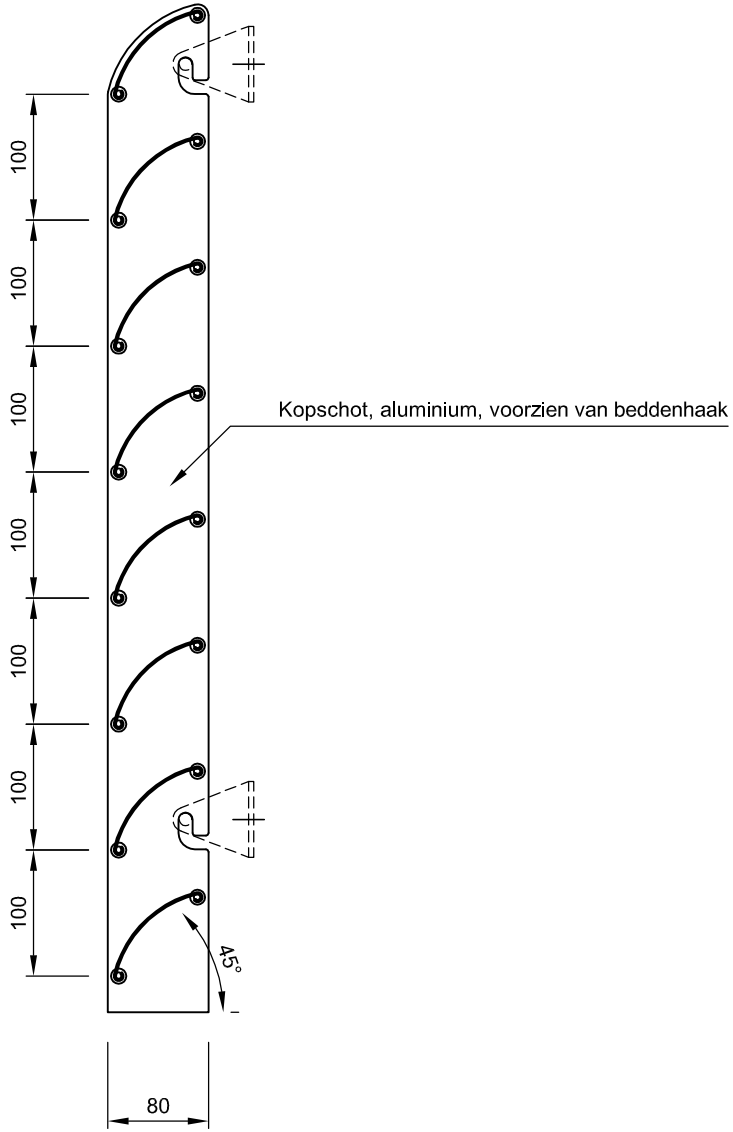

Stuknr.	Aantal	Titel/Naam, materiaal, bemating enz			Artikel Nr./Referentie	
Getekend		Controle	Gewijzigd - datum	Bestand	Datum	Schaal
MvD		MvD	MvD - 25/10/11	STE096	22/03/2008	1:6

STORAX®
Fruitenjersstraat 1
Postbus 382
3330 AJ Zwijndrecht
WWW.STORAX.NL
TEL 078-6101900
FAX 078-6100495

Storax Zonwering Sunclips ST-E-096	Versie 0	Formaat A4
Vertikaal cassette, d.m.v. zgn. beddenhaak	Bladzijde 8/11	

Deze tekening is eigendom van STORAX BV, en mag niet gecopieerd, noch getoond worden aan derden zonder schriftelijke toestemming.

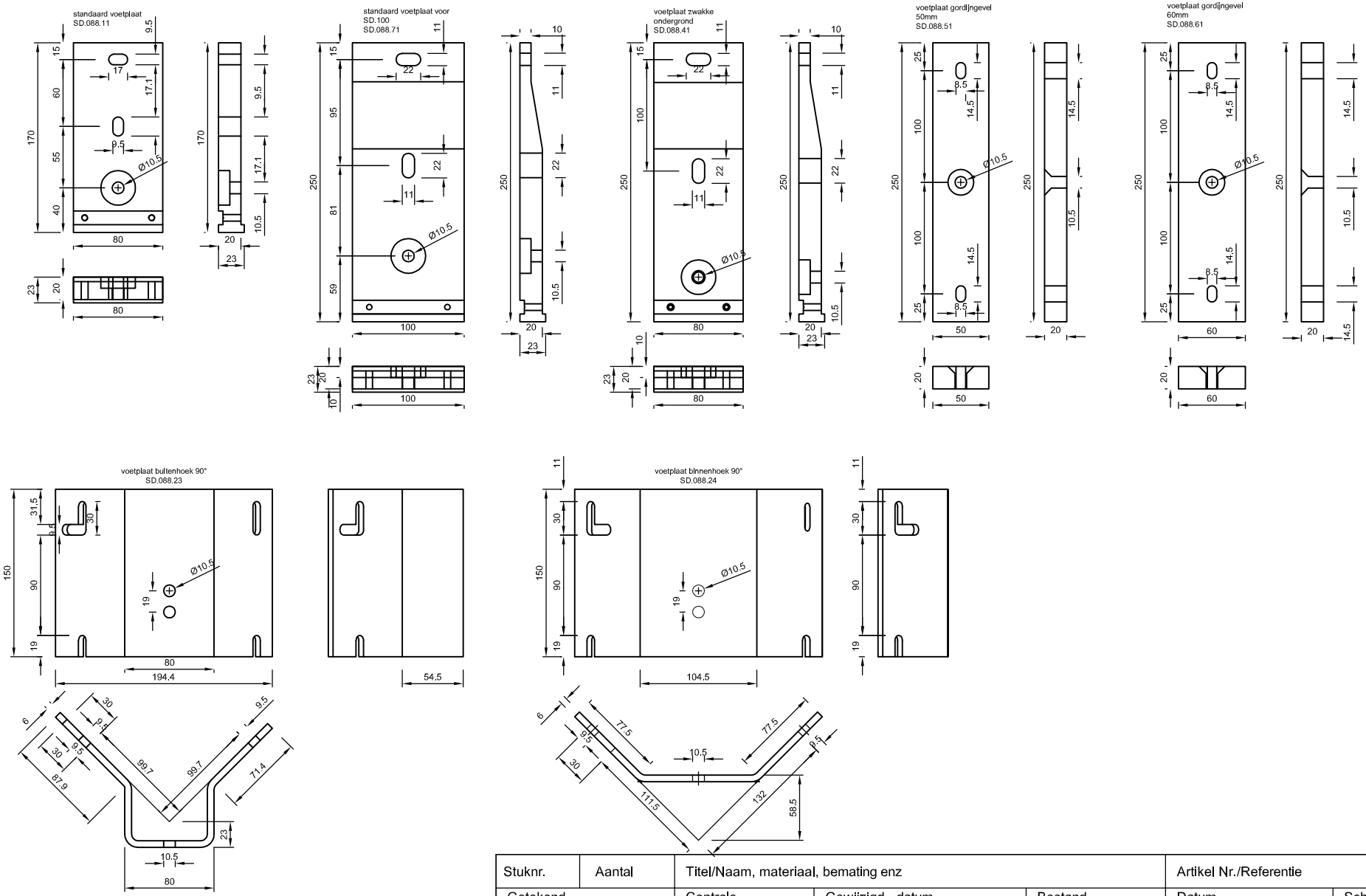

Stuknr.	Aantal	Titel/Naam, materiaal, bemating enz		Artikel Nr./Referentie	
Getekend	Controle	Gewijzigd - datum	Bestand	Datum	Schaal
MvD	MvD	MvD - 25/10/11	STE096	22/03/2008	1:5

STORAX®
Fruitenierssstraat 1
Postbus 382
3330 AJ Zwijndrecht
WWW.STORAX.NL
TEL 078-6101900
FAX 078-6100495

Storax Zonwering Sunclips ST-E-096	Versie	Formaat
	0	A4
Beschikbare muurconsoles	Bladzijde	
	9/11	

Deze tekening is eigendom van STORAX BV, en mag niet gecopieerd, noch getoond worden aan derden zonder schriftelijke toestemming.

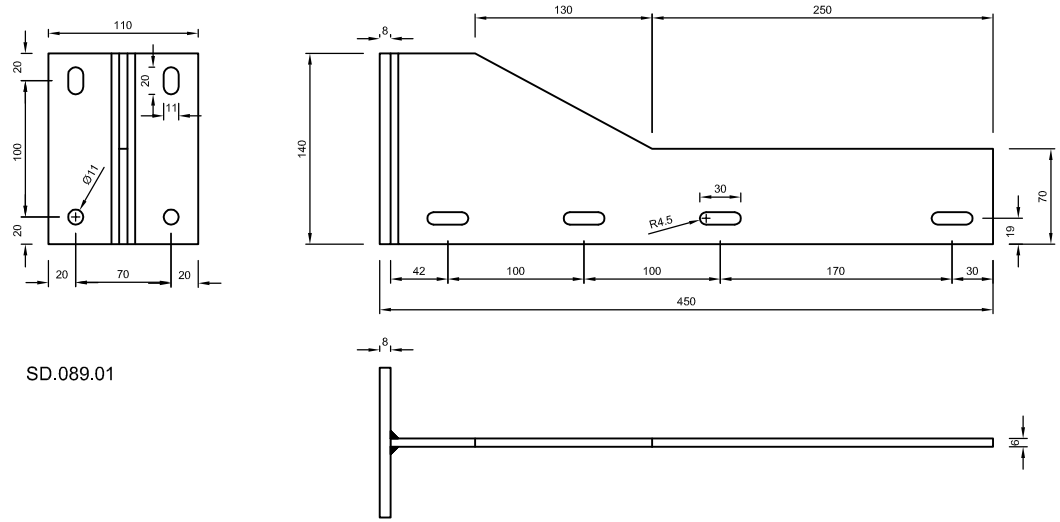

SD.089.01

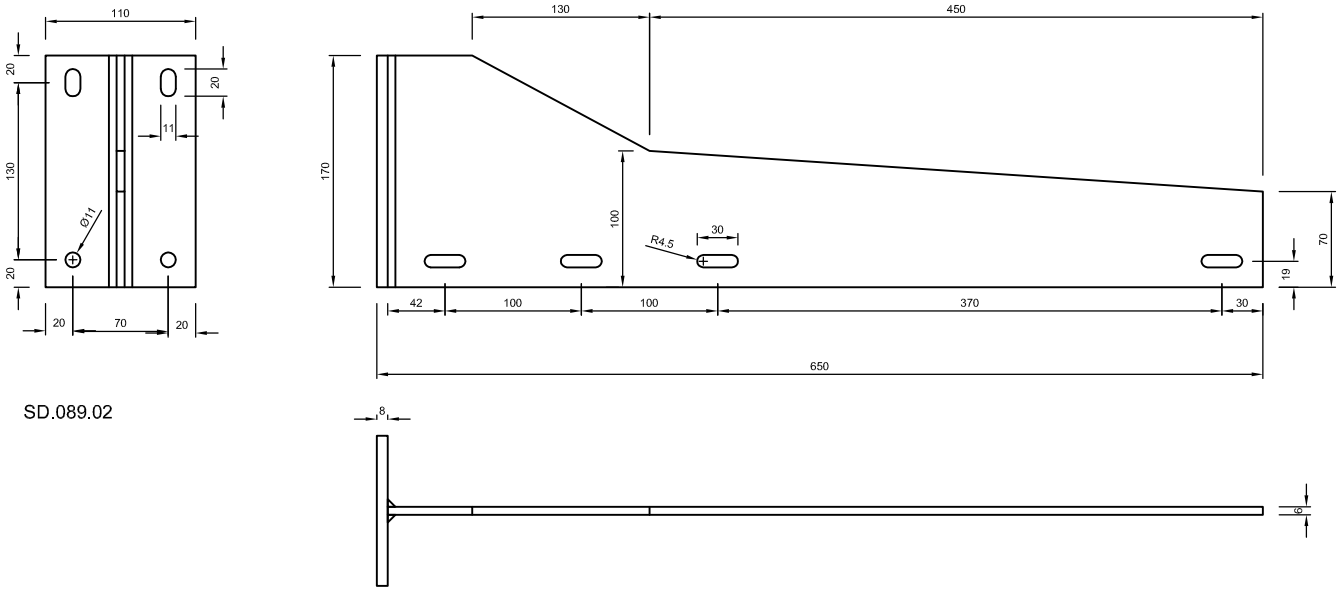

SD.089.02

Stuknr.	Aantal	Titel/Naam, materiaal, bemating enz			Artikel Nr./Referentie	
Getekend		Controle	Gewijzigd - datum	Bestand	Datum	Schaal
MvD		MvD	MvD - 25/10/11	STE096	22/03/2008	1:5
STORAX®		Storax Zonwering Sunclips ST-E-096			Versie 0	Formaat A4
		Standaard messen			Bladzijde 10/11	

Fruitenjersstraat 1
Postbus 382
3330 AJ Zwijndrecht
WWW.STORAX.NL
TEL 078-6101900
FAX 078-6100495

Deze tekening is eigendom van STORAX BV, en mag niet gecopieerd, noch getoond worden aan derden zonder schriftelijke toestemming.

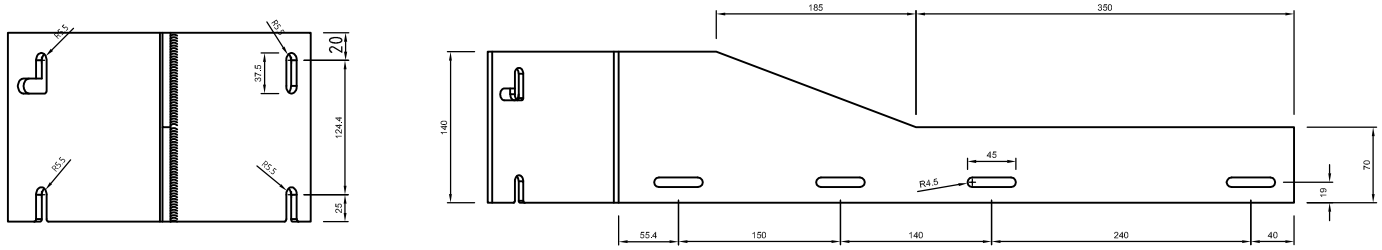

SD.089.03

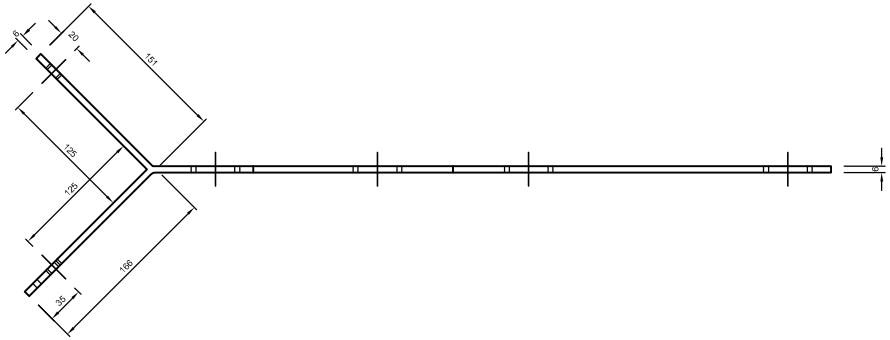

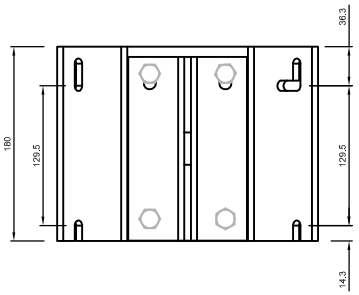

SD.089.05

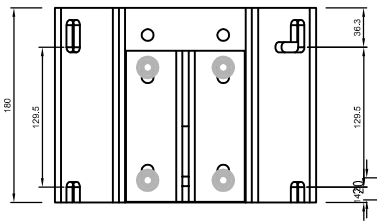

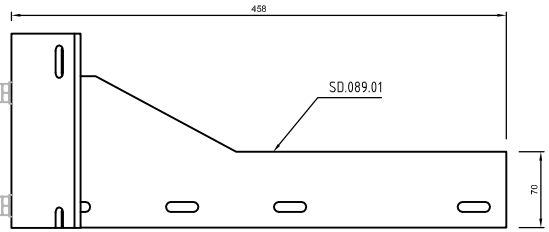

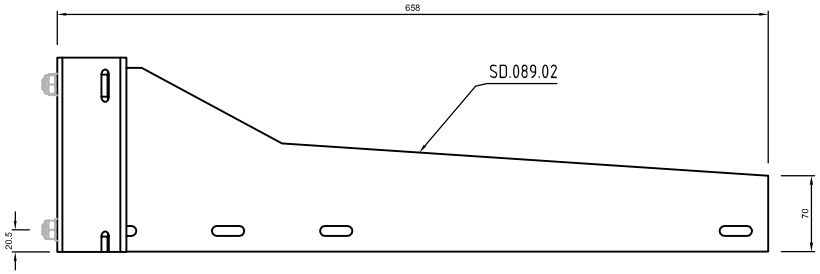

SD.089.04

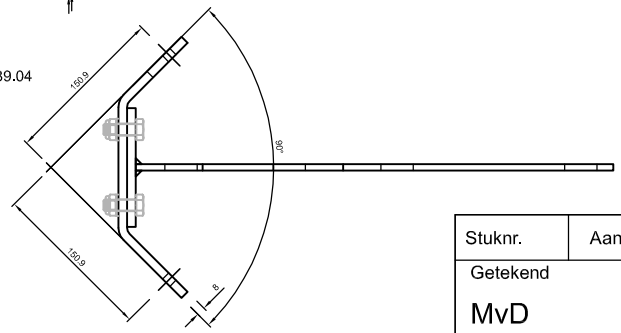

Stuknr.	Aantal	Titel/Naam, materiaal, bemating enz			Artikel Nr./Referentie	
Getekend		Controle	Gewijzigd - datum	Bestand	Datum	Schaal
MvD		MvD	MvD - 25/10/11	STE096	22/03/2008	1:5

STORAX®
Fruitenierssstraat 1
Postbus 382
3330 AJ Zwijndrecht
WWW.STORAX.NL
TEL 078-6101900
FAX 078-6100495

Storax Zonwering Sunclips ST-E-096	Versie	Formaat
	0	A4
Standaard hoekmessen	Bladzijde	
	11/11	