

TREDSAFE

TRAPNEUZEN

Veiligheid met oog voor architectuur

STORAX

DIAMANTSTRUCTUUR | 360° ANTISLIP

Grip in elke richting

Tredsafe heeft een uniek programma trapneuzen ontwikkeld met voor elk type trap een veilige, visueel aantrekkelijke en voordelige oplossing.

De diamantstructuur biedt grip vanuit iedere looprichting. Verkrijgbaar in verschillende kleuren voor een passende afwerking van iedere trap.

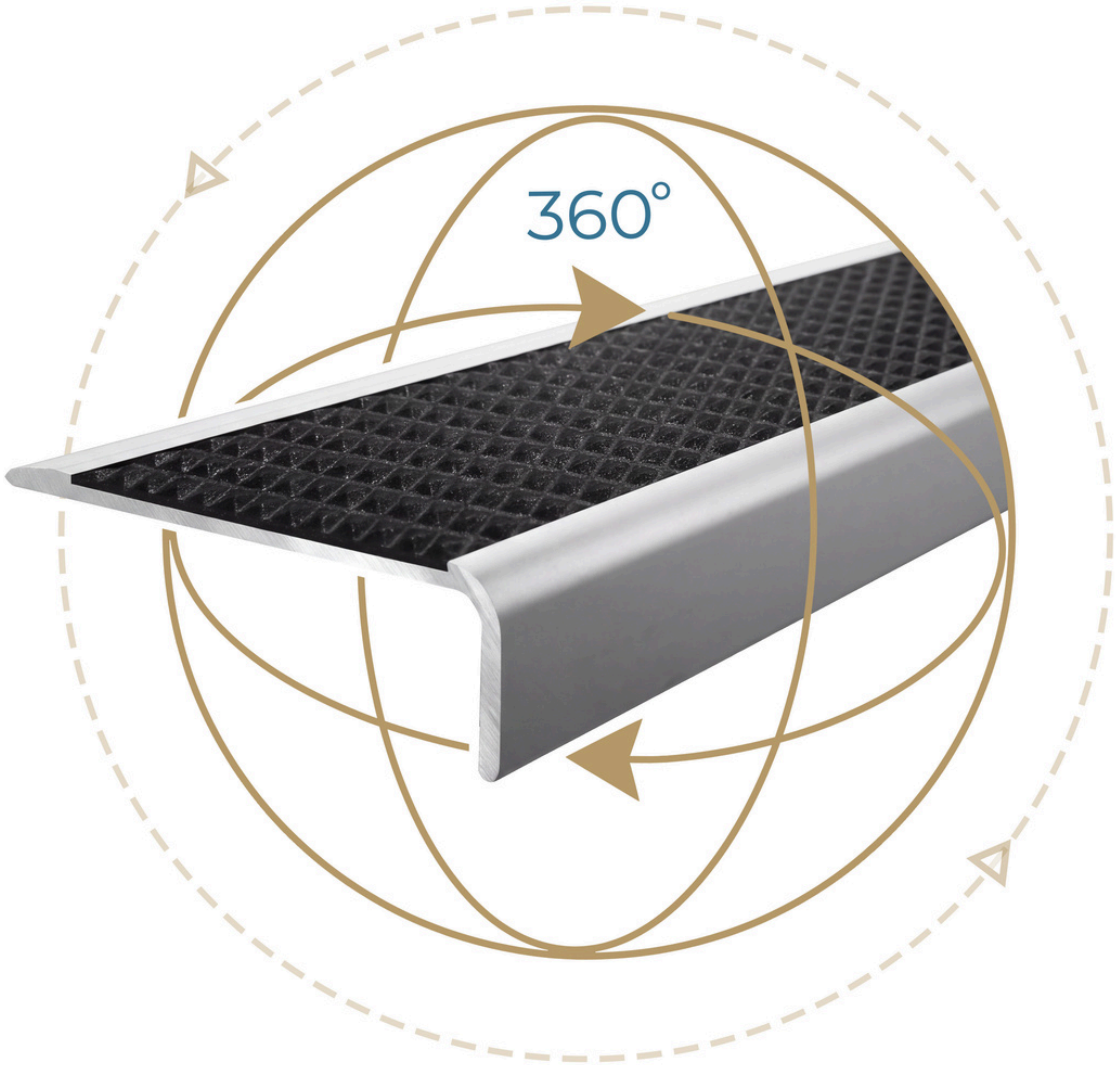

UNIEKE DIAMANTSTRUCTUUR · GRIP VANUIT ELKE LOOPRICHTING

De collectie

Zeven profielvarianten met een eigen toepassing en uitstraling.



AA-122

58 x 24 mm.
1x 43 mm. inlage



AA-132

32 x 4 mm.
1 x 13 mm. inlage



AA-211

92 x 44 mm.
2 x 37 mm. inlage



AA-221

50 x 24 mm.
2 x 13 mm. inlage



AA-231

45 x 4 mm.
2 x 13 mm. inlage



AA-125

58 x 44 mm.
1 x 43 mm. inlage



EE-125

54 x 25 mm.
1 x 37 mm. inlage

Tredsafe trapneuzen AA-122

ONBEKLEDE TRAPPEN · HARDE KUNSTSTOF VLOEREN

SPECIFICATIES

Materiaal	Aluminium
Totale breedte	58 mm
Neushoogte	24 mm
Inlagebreedte	1 x 43 mm
Standaardlengte	2500 mm
Inlage	2500 mm of 25 m1

Aluminium trapneus AA-122 met één brede diamantstructuur-antislipinlage. Voor onbeklede trappen en harde kunststof vloeren.

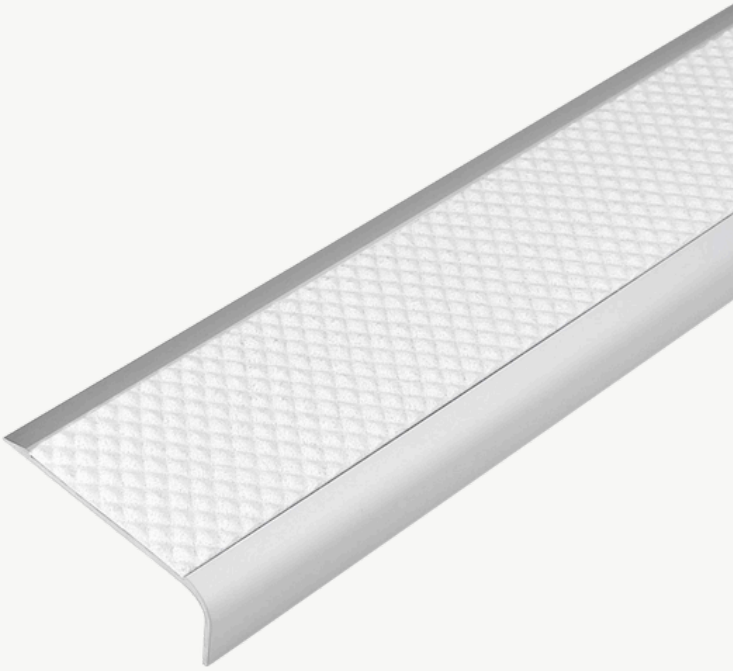



PRODUCTAFBEELDING / PROFIELSCHETS

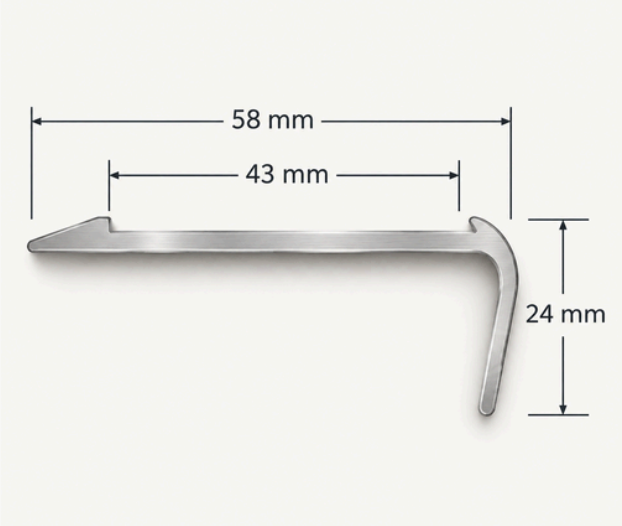

Tredsafe trapneuzen AA-132

ONBEKLEDE TRAPPEN · HARDE KUNSTSTOF VLOEREN

SPECIFICATIES

Materiaal	Aluminium
Totale breedte	32 mm
Neushoogte	4 mm
Inlagebreedte	1 x 13 mm
Standaardlengte	2500 mm
Inlage	2500 mm of 25 m1

De AA-132 wordt direct op het loopvlak van de trede geplaatst. Het lage profiel met diamantstructuur antislipinlage ligt vlak in het loopvlak en markeert de trede duidelijk, zonder struikelgevaar.





PRODUCTAFBEELDING / PROFIELSCHETS

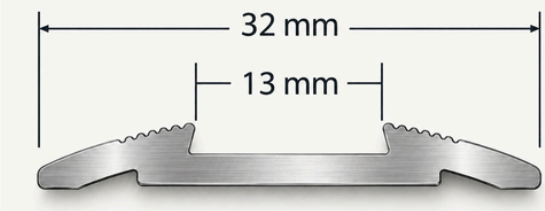

Tredsafe trapneuzen AA-211

ONBEKLEDE TRAPPEN · HARDE KUNSTSTOF VLOEREN

SPECIFICATIES

Materiaal	Aluminium
Totale breedte	92 mm
Neushoogte	44 mm
Inlagebreedte	2 x 37 mm
Standaardlengte	2500 mm
Inlage	2500 mm of 25 m1

Het trapneusprofiel AA-211 met een breed oppervlak van 92 mm en dubbele diamantstructuur-antislipinlage van 2 × 37 mm. Geschikt wanneer extra antislip en een duidelijke markering van de trederand gewenst zijn.

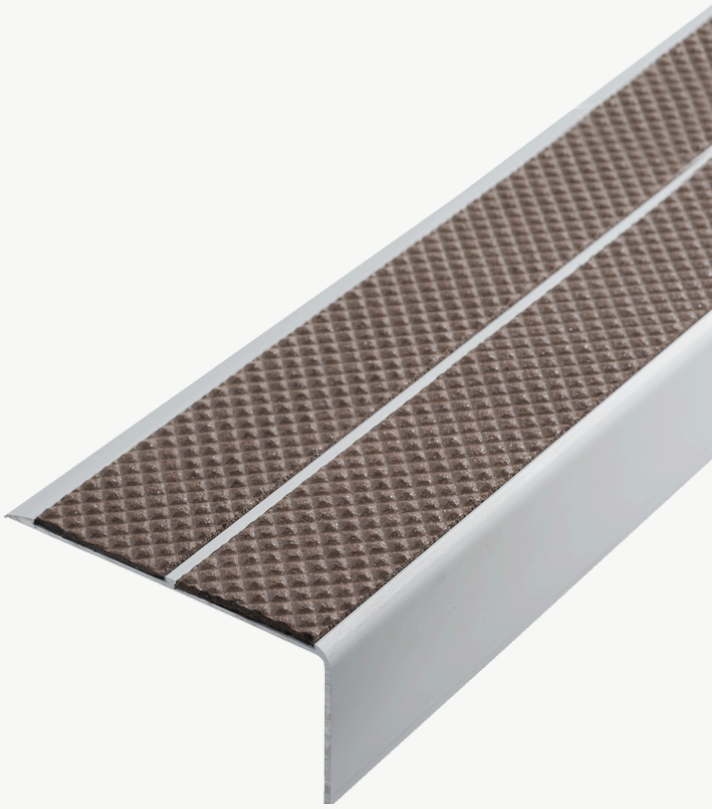



PRODUCTAFBEELDING / PROFIELSCHETS

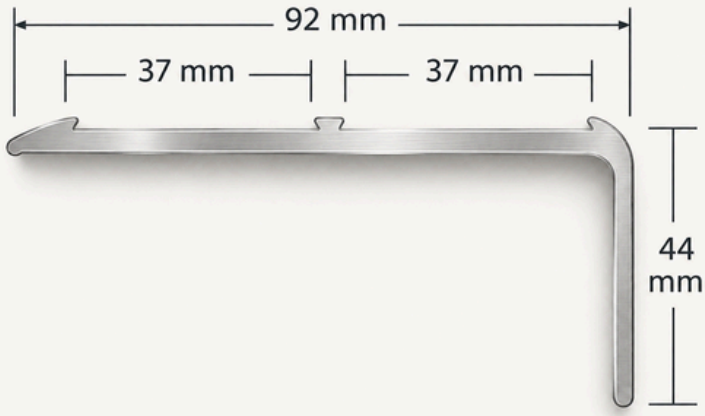

Tredsafe trapneuzen AA-221

ONBEKLEDE TRAPPEN · HARDE KUNSTSTOF VLOEREN

SPECIFICATIES

Materiaal	Aluminium
Totale breedte	50 mm
Neushoogte	24 mm
Inlagebreedte	2 x 13 mm
Standaardlengte	2500 mm
Inlage	2500 mm of 25 m1

AA-221 is een smal profiel met dubbele antislipinlage voor een subtiele, geïntegreerde afwerking van de trederand.

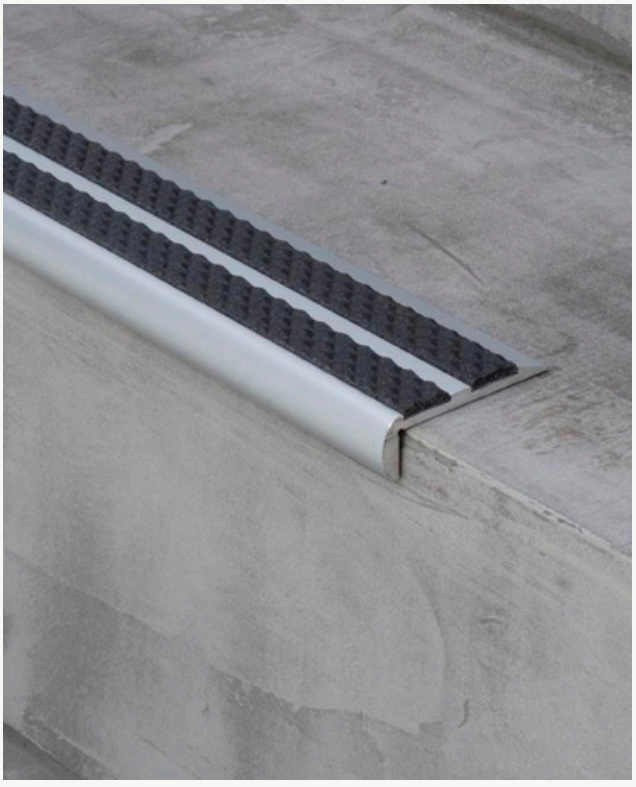



PRODUCTAFBEELDING / PROFIELSCHETS

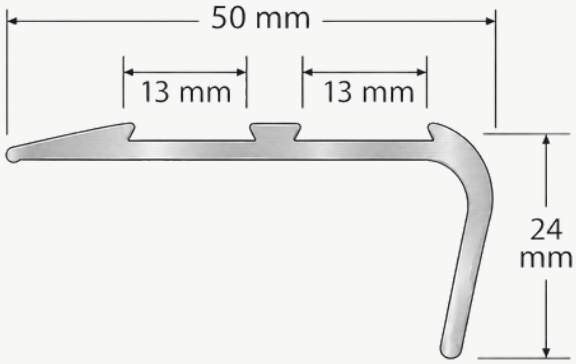

Tredsafe trapneuzen AA-231

ONBEKLEDE TRAPPEN · HARDE KUNSTSTOF VLOEREN

SPECIFICATIES

Materiaal	Aluminium
Totale breedte	45 mm
Neushoogte	4 mm
Inlagebreedte	2 x 13 mm
Standaardlengte	2500 mm
Inlage	2500 mm of 25 m1

De AA-231 is een smal, laag profiel met dubbele diamantstructuur-antislipinlage van 2 × 13 mm. Voor een subtiele markering en extra antislip aan de trederand op onbeklede trappen en harde kunststof vloeren.





PRODUCTAFBEELDING / PROFIELSCHETS

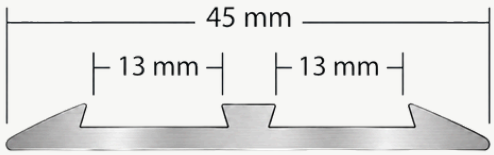

Tredsafe trapneuzen AA-125

ONBEKLEDE TRAPPEN · HARDE KUNSTSTOF VLOEREN

SPECIFICATIES

Materiaal	Aluminium
Totale breedte	58 mm
Neushoogte	44 mm
Inlagebreedte	1x 43 mm
Standaardlengte	2500 mm
Inlage	2500 mm of 25 m1

De AA-125 is een aluminium trapneus met één brede diamantstructuur-antislipinlage. Geschikt voor onbeklede trappen en harde kunststof vloeren, met een hogere afwerking bij het stootbord.





PRODUCTAFBEELDING / PROFIELSCHETS

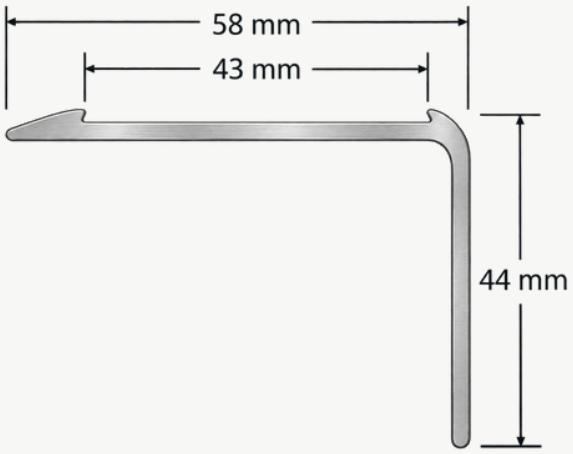

Tredsafe trapneuzen EE-125

ONBEKLEDE TRAPPEN · HARDE KUNSTSTOF VLOEREN

SPECIFICATIES

Materiaal	RVS 304
Totale breedte	54 mm
Neushoogte	25 mm
Inlagebreedte	1x 37 mm
Standaardlengte	2500 mm
Inlage	2500 mm of 25 m1

RVS 304 trapneus van 54 mm breed met 25 mm neushoogte en één diamantstructuur-antislipinlage van 37 mm. Beschermt de trederand, geeft extra grip en past op onbeklede trappen en harde kunststof vloeren.

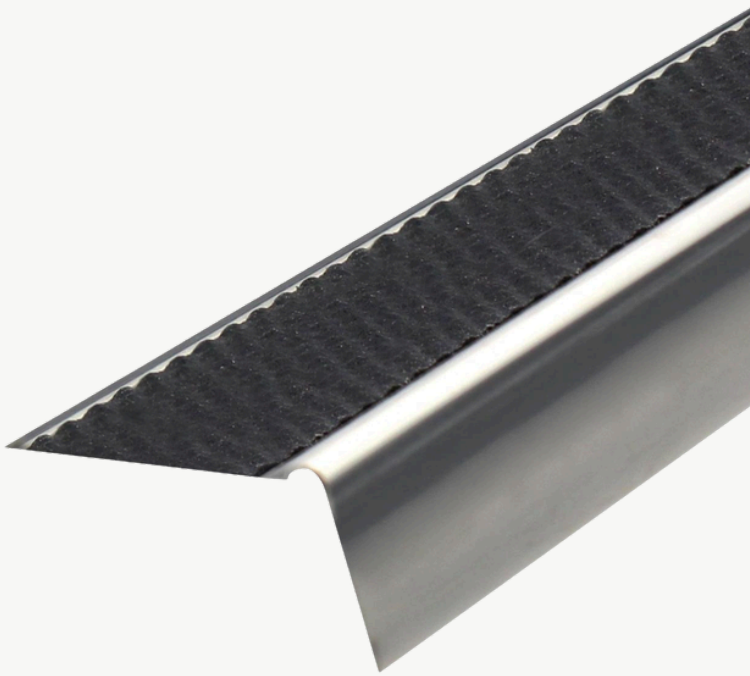

PRODUCTAFBEELDING / PROFIELSCHETS

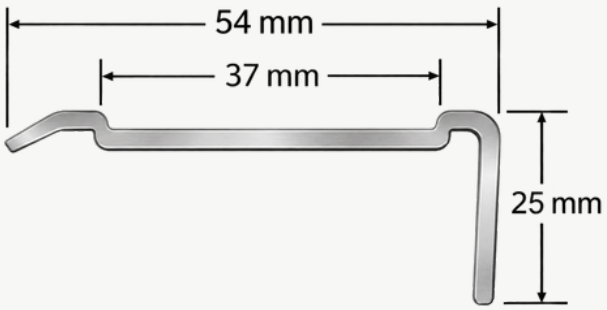



Kleurenschema

Diamantstructuur design inlages

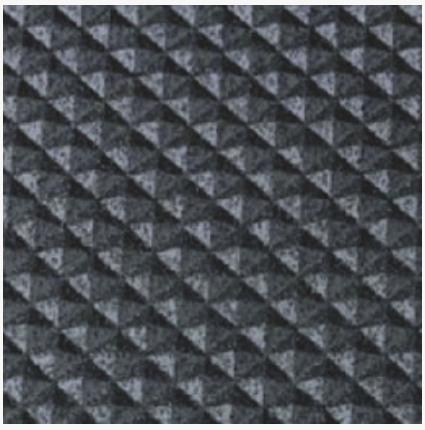

106 zwart

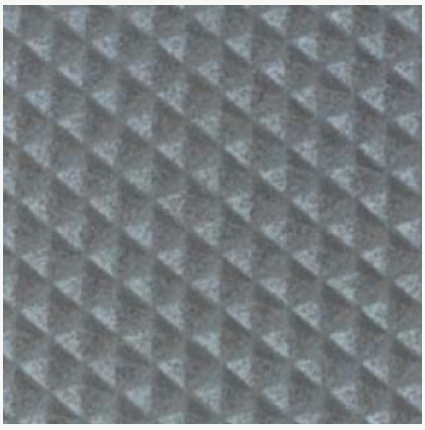

113 middengrijs



110 beige

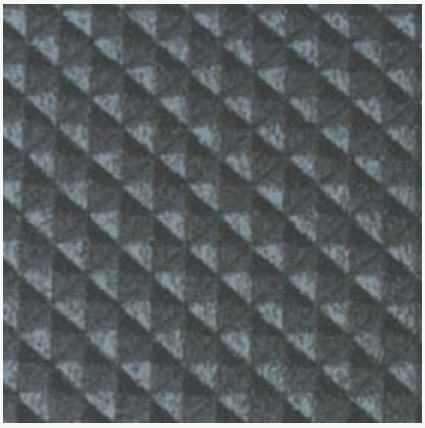

107 houtskoolgrijs



108 lichtgrijs

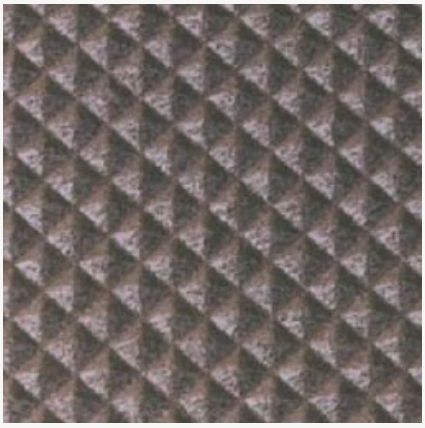

109 bruin

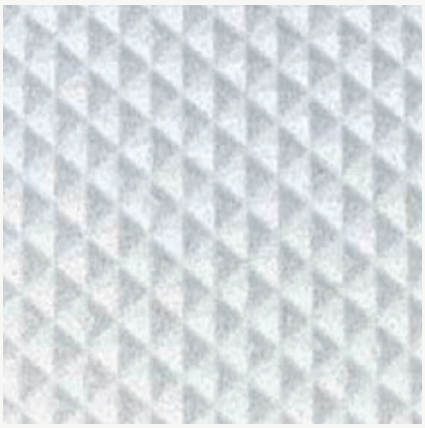

101 wit

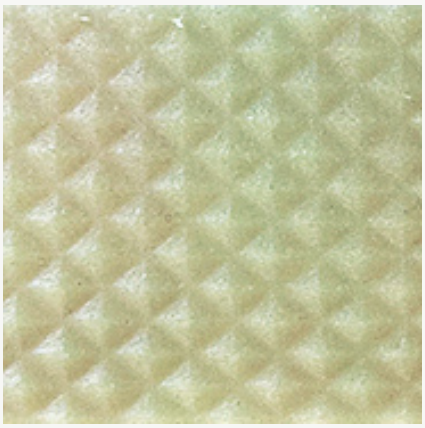

120 glow in the dark



121 chevron
veiligheidsgeel



VAN ONTWERP TOT REALISATIE

Advies voor ieder project

Van profielkeuze tot een passende trapafwerking.

Storax denkt mee over toepassing, details en montage.

STORAX.NL | Tel: +31 (0) 78 30 30 900 | E-mail: storax@storax.nl

STORAX.BE | Tel: +31 (0) 14 71 35 82 | E-mail: storax@storax.be